HEKATRON

Ihr Partner für Brandschutz

Rauchschaltanlagen

Gesamtkatalog 2014

Feststellanlagen
für Feuerschutzabschlüsse

gültig ab 1/2014

Optischer Rauchschalter ORS 142
HEKATRON
5 Jahre Garantie
ORS 142
Made in Germany

www.hekatron.de

Feststellanlagen-Zentrale »FSZ Basis«

Die FSZ Basis ist Stromversorgung, Anzeige, Bedienung und Steuerung von Feststellanlagen in einem Gerät!

Mehr dazu auf Seite 32.

Sehr geehrte Kunden, sehr geehrte Interessenten,

vor Ihnen liegt der neue Gesamtkatalog »Feststellanlagen für Feuerschutzabschlüsse« mit Gültigkeit zum 01.01.2014.

Mit 50 Jahren Erfahrung und als Marktführer im Bereich der Feststellanlagen haben wir mit unseren Rauchschaltern den Markt maßgebend geprägt und beeinflusst. Als Spezialist und Hersteller qualitativ hochwertiger Produkte und Dienstleistungen steht Sicherheit und Zuverlässigkeit für uns an oberster Stelle. Aus diesem Grund setzen wir heute und auch in Zukunft auf den Produktionsstandort Deutschland. Wir bei Hekatron sind davon überzeugt, dass wir nur die richtige Lösung für Sie bereitstellen können wenn wir die Nähe zu unseren Produkten haben, und das von der Entwicklung bis hin zur Produktion.

Die jüngsten Mitglieder in unserem Produktportfolio sind die Feststellanlagenzentrale FSZ Basis, der Austausch-Rauchschalter ORS 142 A und das ORS 142 Set. Die FSZ Basis ist Stromversorgung, Anzeige, Bedienung und Steuerung von Feststellanlagen in einem Gerät. Sie entspricht der DIN EN 14637 sowie den neuen DIBt-Prüfgrundlagen von 2012.
Mit dem neuen Austausch-Rauchschalter ORS 142 A bieten wir Ihnen ein Neugerät zu verbesserten Konditionen an. Immer dann, wenn ein Melder veraltet oder verschmutzt ist, erhalten Sie nun kein repariertes oder revisioniertes Gerät zurück, sondern ein Neugerät mit 2 Jahren Gewährleistung.
Ebenfalls einen Preisvorteil bietet Ihnen unser neues ORS 142 Set zur Erstausrüstung. Es beinhaltete zwei Rauchschalter, zwei Sockel und ein Abschlussmodul – das richtige Paket für eine sichere Feststellanlage.

Für unseren Bestseller und in der Praxis millionenfach bewährten Rauchschalter ORS 142 gibt es ebenfalls etwas Neues. Ab 01.01.2014 erhalten Sie auf den ORS 142 5 Jahre Garantie. Das bedeutet 2 Jahre Gewährleistung und zusätzlich 3 Jahre Herstellergarantie für noch mehr Sicherheit gemäß DIN EN 14637. Das gibt es nur beim Marktführer!

Überzeugen Sie sich selbst von uns und unserem Angebot,
wir freuen uns auf Sie!

Ihr
ppa. Christian Rudolph
Geschäftsbereichsleiter
Rauchschaltanlagen und Rauchwarnmelder

Hekatron – Ihr Partner für Brandschutz

Standort Deutschland

An unserem **Produktions- und Entwicklungsstandort im badischen Sulzburg** wird neben der Fertigung unserer **bewährten Produkte** auch die **Neuentwicklung** konsequent vorangetrieben. Hekatron Produkte werden ausschließlich in Deutschland und von fachkundig geschulten Mitarbeitern hergestellt. Dies verleiht unseren Produkten das Gütesiegel »**Made in Germany**« und sorgt für eine **hohe Produktqualität** mit **schnellen Lieferzeiten**.

Außendienst

Unsere Mitarbeiter sind **im gesamten Bundesgebiet** unterwegs, um Ihnen tatkräftig zur Seite zu stehen. Erfahrene **Gebietsverkaufsleiter** beraten Sie bei der richtigen Wahl der für Ihre Bedürfnisse geeigneten Brandmeldetechnik. **Fachkundige und kompetente Betreuung** ist bei Hekatron ein selbstverständlicher Service.

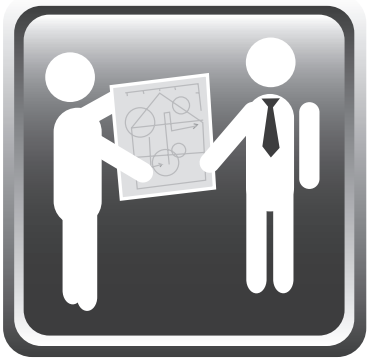

Projektierung / Technischer Support

Wir bieten Ihnen bei der Planung Ihrer Projekte eine **umfassende Beratung und Betreuung** an. Von den ersten Konzepten bis zur abschließenden Inbetriebnahme erstellen unsere Spezialisten **detaillierte Analysen** und entwickeln für Sie **individuell zugeschnittene Sicherheitskonzepte**. Unser Technischer Support unterstützt Sie bei allen technischen Fragen rund um das Thema Rauchschaltanlagen.

Im Dienste der Sicherheit

Fortbildungsveranstaltungen

Kontinuierliche Aus- und Weiterbildung ist der Garant für die Qualitätssicherung unserer Produkte. Gerne geben wir unser Know-how auch an Kunden und Partner weiter. Wir bieten dazu zahlreiche **Seminare im Bereich Produkte und Normung** an. Die Veranstaltungen finden sowohl **zentral** in Sulzburg als auch **dezentral vor Ort** statt.

www.hekatron.de

Besuchen Sie uns im Internet! Auf unserer Homepage gibt es viel zu entdecken: **Informationen und Ausschreibungstexte** zu unseren Produkten, **umfangreiche Dokumentationen** und eine Anmeldemöglichkeit für unsere Seminare. Vorbeischauen lohnt sich!

Inhaltsverzeichnis

Ansprechpartner 9

Persönlich und nah 10

Vorbemerkungen 12

Hinweise zum Katalogaufbau 14

Neuheiten in diesem Katalog 15

1. Rauchschalter 19

NEU **1.1 Rauch- und Thermoschalter für Decken- und Wandmontage** 19

1.2 Montagesockel und Zubehör für ORS 142, ORS 145 F und TDS 247 23

1.3 Funk-Rauchschalter zur kabellosen Aufschaltung auf Rauchschaltanlagen 26

1.4 Rauchschalt-Zentrale RSZ und Rauchschalter für Wandmontage (Türsturz) 27

1.5 Zubehör für ORS 142, RSZ 142 und TDS 247 31

2. Netz- und Auslösegeräte zur Spannungsversorgung von Rauchschaltanlagen 32

NEU **2.1 Feststellanlagen-Zentrale FSZ Basis** 32

Systemübersicht Feststellanlagen-Zentrale FSZ Basis 33

2.2 Zubehör für Feststellanlagen-Zentrale FSZ Basis 34

2.3 Netz- und Auslösegeräte 35

2.4 Netz- und Steuergeräte mit Notstromversorgung 38

2.5 Zubehör für Netz- und Steuergerät SVG 522 40

2.6 Zubehör für Netzgeräte 41

3. Türhaftmagnete und Ankerplatten 44

3.1 Türhaftmagnete Standard-Programm 44

3.2 Ankerplatten Standard-Programm 47

Zuordnung Türhaftmagnet – Anker 48

3.3 Türhaftmagnete für Sonderanwendungen 49

3.4 Türhaftmagnete mit Rückmeldung 51

3.5 Ankerplatten für Türhaftmagnete für Sonderanwendungen 52

Zuordnung Türhaftmagnet – Anker 53

4. Druck- und Handauslösetaster 54

4.1 Handauslösetaster zur manuellen Auslösung von Feststellanlagen 54

4.2 Handauslösung zur manuellen Auslösung von Feststellanlagen 56

5. Zubehör 58

5.1 Optische und akustische Signalmittel 58

5.2 Relaiskasten 60

5.3 Prüfgeräte 61

5.4 Inbetriebnahme und Wartung von Feststellanlagen 62

6. Feststellanlagen in explosionsgefährdeten Bereichen 63

6.1 Richtlinien und Hinweise 63

6.2 Rauchschalter für explosionsgefährdete Bereiche 64

6.3 Türhaftmagnete zum Einsatz in Ex-Bereichen 67

6.4 Ankerplatten für Türhaftmagnete im Ex-Bereich 69

Zuordnung Türhaftmagnet – Anker 70

6.5 Handauslösetaster zur manuellen Auslösung von Feststellanlagen in Ex-Bereichen 70

6.6 Gaswarnanlagen 71

6.7 Inbetriebnahme von Feststellanlagen in explosionsgefährdeten Bereichen 72

Maßzeichnungen 73

Seminarübersicht 87

Normen und Richtlinien 94

Abnahmeprüfung 94

Wartungsanleitung 95

Entscheidungsdiagramm 96

Produktindex 99

Nach Artikelnummern 99

Nach Kurzbezeichnungen 100

Unsere AGB finden Sie im Internet unter www.hekatron.de

Notizen

Geschäftsbereich Rauchschaltanlagen und Rauchwarnmelder

Geschäftsbereichs-Leitung	Christian Rudolph · T: 07634 500-431 · F: 07634 500-5431 · rc@hekatron.de
Produktmanagement	Oliver Eckerle · T: 07634 500-441 · F: 07634 500-5441 · eol@hekatron.de
Technischer Support	Rüdiger Zapp · Stefan Beinlich · Jochen Schwörer · Daniel Bolze T: 07634 500-310 · F: 07634 500-323
Export	Gerda Lindemer · T: 07634 500-331 · F: 07634 500-5331 · li@hekatron.de
Schulung	Gerda Prochnau · T: 07634 500-436 · F: 07634 500-5436 · gpr@hekatron.de

	PLZ	**01… – 02… 03… 10… – 19… 38… – 39…**	**04… – 09… 90… – 92… 95… – 99…**	**20… – 31…**	**34… – 37… 53…, 57… 61…, 65…**	**32…, 33… 48…, 49… 59…**
Gebietsverkaufsleiter		Erhard Zimmermann T: 030 81059414 F: 030 81059469 ze@hekatron.de	Johannes Coch T: 03671 529661 F: 03671 529662 jco@hekatron.de	Matthias Müller T: 04763 628749 F: 04763 628750 mmu@hekatron.de	Michael Festerling T: 06126 953987 F: 06126 953988 mfe@hekatron.de	Peter Oberröhrmann T: 05241 9977438 F: 05241 9981678 obp@hekatron.de
Verkaufsinnendienst		Silvia Vogelsang T: 07634 500-435 F: 07634 500-5435 sv@hekatron.de	Sigrid Schmidlin T: 07634 500-308 F: 07634 500-5308 ssc@hekatron.de	Andrea Zimmer T: 07634 500-129 F: 07634 500-5129 za@hekatron.de	Dorothea Simon T: 07634 500-694 F: 07634 500-5694 sdo@hekatron.de	Rafaela Ruh T: 07634 500-634 F: 07634 500-5634 pir@hekatron.de

	PLZ	**40… – 47… 50… – 52… 58…**	**54… – 56… 60…, 63… – 64… 66… – 69…**	**70… – 75… 87… – 88…**	**76… – 79…**	**80… – 86…, 89… 93… – 94…**
Gebietsverkaufsleiter		Horst Schumacher T: 02173 963988 F: 02173 963989 hos@hekatron.de	Dieter Witt T: 06761 918070 F: 06761 918071 dw@hekatron.de	Thomas Höh T: 07172 22288 F: 07172 22289 hoe@hekatron.de	Henning Behrens T: 07681 4947865 F: 07681 4947866 bhe@hekatron.de	Bernd Holweber T: 07332 924407 F: 07332 924408 hob@hekatron.de
Verkaufsinnendienst		Annemarie Bührer T: 07634 500-443 F: 07634 500-5443 abu@hekatron.de	Carina Schwab T: 07634 500-343 F: 07634 500-5343 shc@hekatron.de	Vanessa Schweizer T: 07634 500-201 F: 07634 500-5201 scv@hekatron.de	Vanessa Schweizer T: 07634 500-201 F: 07634 500-5201 scv@hekatron.de	Stefanie Merle T: 07634 500-365 F: 07634 500-5365 mst@hekatron.de

Persönlich und nah

Ihr Partner für Brandschutz vor Ort

Ihr Gebietsverkaufsleiter für Rauchschaltanlagen und Rauchwarnmelder

1

Matthias Müller
Langenhausen 34
27442 Gnarrenburg
Telefon: 04763 628749
Fax: 04763 628750
E-Mail: mmu@hekatron.de

2

Peter Oberröhrmann
Weidenweg 3
33335 Gütersloh
Telefon: 05241 9977438
Fax: 05241 9981678
E-Mail: obp@hekatron.de

3

Erhard Zimmermann
Peetziger Weg 3
14165 Berlin
Telefon: 030 81059414
Fax: 030 81059469
E-Mail: ze@hekatron.de

4

Horst Schumacher
Benrather Straße 5
40789 Monheim
Telefon: 02173 963988
Fax: 02173 963989
E-Mail: hos@hekatron.de

5

Michael Festerling
Im Hopfenstück 6
65510 Idstein
Telefon: 06126 953987
Fax: 06126 953988
E-Mail: mfe@hekatron.de

Z

Hekatron Vertriebs GmbH
Brühlmatten 9
79295 Sulzburg
Telefon: 07634 500-264
Fax: 07634 500-323
E-Mail: rs-info@hekatron.de

6

Johannes Coch
Am Watzenbach 5
07318 Saalfeld
Telefon: 03671 529661
Fax: 03671 529662
E-Mail: jco@hekatron.de

7

Dieter Witt
Ringstraße 17
55469 Nannhausen
Telefon: 06761 918070
Fax: 06761 918071
E-Mail: dw@hekatron.de

8

Thomas Höh
Wilmetstraße 9
73116 Wäschenbeuren
Telefon: 07172 22288
Fax: 07172 22289
E-Mail: hoe@hekatron.de

9

Henning Behrens
Schwarzenbergstrasse 9
79183 Waldkirch
Telefon: 07681 4947865
Fax: 07681 4947866
E-Mail: bhe@hekatron.de

10

Bernd Holweber
Im Heges 32
73111 Lauterstein
Telefon: 07332 924407
Fax: 07332 924408
E-Mail: hob@hekatron.de

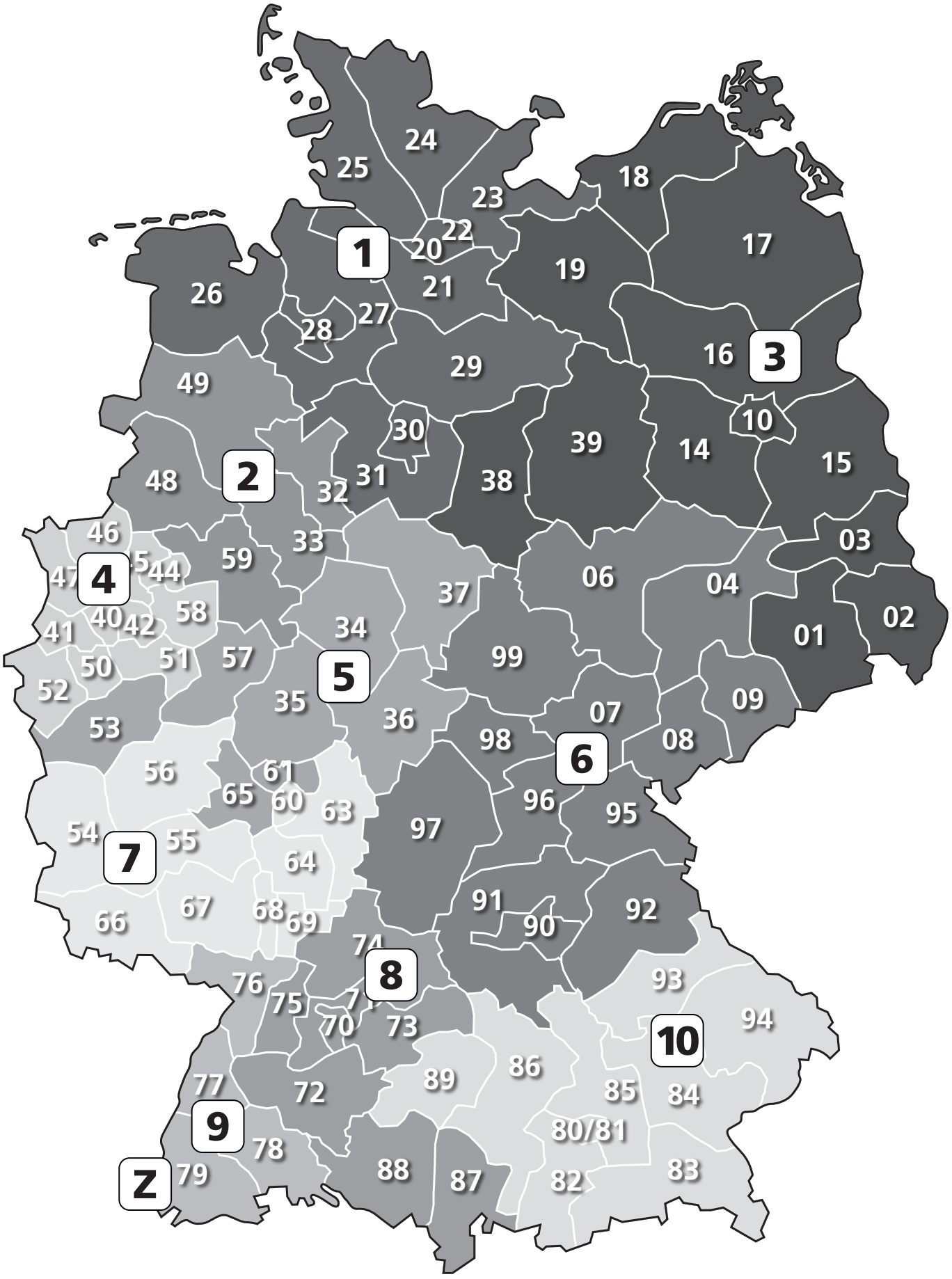
24
25
23
18
22
1
20
17
19
26
21
27
28
16
3
29
49
10
30
39
14
15
48
2
31
38
32
46
33
03
59
47
4
44
06
04
37
58
40
42
34
02
41
01
99
50
51
57
5
52
35
09
07
36
53
98
08
6
56
61
65
60
63
96
95
97
54
55
7
64
91
92
67
68
66
69
90
74
8
93
76
75
94
70
73
10
86
89
77
72
85
84
9
80/81
78
88
83
Z
79
87
82

Vorbemerkungen

5 Jahres-Garantie ORS 142

Die 5 Jahres-Garantie gilt ab dem 01.01.14 für die direkten Vertragspartner der Hekatron Vertriebs GmbH für das Produkt ORS 142. Die Garantie gilt ab dem Kaufdatum für 5 Jahre. Der Leistungsumfang umfasst bei einem technischen Mangel eine kostenlose Bereitstellung von Austauschgeräten.
Mehr zur 5 Jahres-Garantie finden Sie unter www.hekatron.de/feststellanlagen.

Austausch

Ab 1. Januar 2014 werden Rauchschalter, die an Hekatron zurückgesendet und ausgetauscht werden müssen, nicht mehr repariert und revisioniert, sondern durch den Austausch-Rauchschalter ORS 142 A ersetzt. Diesen erhalten Sie den zu speziellen Konditionen. Der ORS 142 A ist ein Neugerät mit 24 Monate Gewährleistung.
Die Bestellung für den Austauschmelder geben Sie bitte wie gewohnt bei Hekatron auf. Voraussetzung für den Erwerb der Austausch-Rauchschalter ist die Rücksendung der Altgeräte. Die Altgeräte sind innerhalb von 4 Wochen an Hekatron zurückzusenden.
Rückfragen beantwortet Ihnen gerne Ihr/e Vertriebsmitarbeiter/in:
0 76 34 500-264 (siehe auch S. 16).

Direktversand

Für vom Handel gewünschte Direktlieferungen an Verarbeiter oder auf Baustellen berechnen wir **nur die tatsächlich anfallenden Versandkosten**.

Mindermengenzuschlag

Für Bestellungen unter einem Auftragswert von 150,– € netto müssen wir aus Kostengründen einen Mindermengenzuschlag von 15,– € berechnen.

Preise

Preisangaben verstehen sich ohne MwSt., ab Werk, mit Verpackung.
Änderungen vorbehalten.

Produktreklamation

Sofern Sie die Produkte nicht direkt bei Hekatron gekauft haben, ist es zwingend notwendig, dass die Rücklieferung über die jeweilige Bezugsquelle erfolgt.

Als Hekatron Kunde nehmen Sie bitte im Reklamationsfall mit dem Support Kontakt auf:
Email: rs-support@hekatron.de
Telefon: 0 76 34 500-310

Unter Angabe Ihrer Hekatron-Kundennummer erhalten Sie nach Rücksprache mit dem Support eine Servicemeldungsnummer. Reklamationen, die ohne gültige Servicenummer eingeschickt werden, werden unbearbeitet an den jeweiligen Absender zurückgeschickt.

Die Reklamation kann nur in Zusammenhang mit einem vollständig ausgefüllten Reklamationsschein und genauer Fehlerbeschreibung bearbeitet werden.
Die Reklamationsscheine finden Sie im Internet unter www.hekatron.de

Rückgabe

Die Rückgabe von gelieferten Artikeln ist nur mit unserem Einverständnis möglich, und auch nur dann, wenn diese Artikel originalverpackt und nicht älter als sechs Monate sind. Der Mindestwert der Ware muss über 100,00 € liegen. **Bitte fordern Sie einen Rücklieferschein an. Ohne diesen kann keine Bearbeitung erfolgen!** Für die Rücknahme von gelieferten Artikeln entstehen bei uns Prüf- und Verwaltungskosten. Diese berechnen wir mit 20% vom Neuwert, mindestens jedoch 30,00 €.

Versandkosten

Die Auslieferung erfolgt durch einen Paketdienstleister. Die Kosten werden nach Gewicht berechnet.

Hinweise zum Katalogaufbau

1. Rauchschalter

1.1 Rauch- und Thermoschalter für Decken- und Wandmontage

AG = Artikelgruppe

Optischer Rauchschalter	AG 02	5 000 552-0201	142,00 €

Z-6.5-1725
Z-6.5-1891

DIN 14677

Übersicht über die Anerkennungen, Zertifikate und Zulassungen des Artikels.

ORS 142
Optischer Rauchschalter für Schwelbrände und offene Brände mit Rauchentwicklung. Seine besonderen Merkmale sind:
- Revisionsanzeige nach DIN 14677
- Verschmutzungskompensation
- optische Verschmutzungs-/Zustandsanzeige
- [illegible]mmerüberwachung
- [illegible]unikationsanschluss für RSBus
- [illegible]alfreier Öffner
- [illegible]belement zur Auslösung bei einer [illegible]bungstemperatur über 70 °C
- mit Staubschutzkapp[illegible]

Maßzeichnung s. S. 66

Seitenverweis zur entsprechenden Maßzeichnung

Technische Daten

Raucherkennung	[illegible]
Temperatur	[illegible]
Betriebsspannung	18 bis 28 V DC
Stromaufnahme bei 28 V DC	
Ruhe	22 mA
Alarm	11 mA
Störung	16 mA
Relaiskontakt	Öffner
Schaltspannung	30 V DC
Schaltstrom	1 A
Schaltleistung	30 W
Schutzart	IP 42
Betriebsumgebungstemperatur	-20 °C bis +60 °C
Farbe	weiß, ähnlich RAL 9010

Variante

ORS 142 MC Multicolor im Farbsystem ähnlich RAL-Classic erhältlich.		**AG 02** **5 000 552-0291**	Preis auf Anfrage

Übersicht der Artikelvarianten sowie des Zubehörs, das zum Artikel erhältlich ist.

⚠ Lackierungen ähnlich dem Farbsystem RAL-Classic (siehe www.hekatron.de) sind Sonderanfertigungen und somit vom Umtausch oder der Rückgabe ausgeschlossen.

NEU

Neuheiten in diesem Katalog

5 Jahres-Garantie für ORS 142

siehe Seite 12

NEU

Ab 01.01.2014 gibt Hekatron auf den ORS 142 5 Jahre Garantie.

FSZ Basis

ausführliche Produktinformationen siehe Seite 32

NEU

Feststellanlagen-Zentrale

Die Feststellanlagen-Zentrale FSZ Basis ist Stromversorgung, Anzeige, Bedienung und Steuerung in einem Gerät.

ORS 142 Set

ausführliche Produktinformationen siehe Seite 20

NEU

Erstausstattungsset

Das ORS 142 Set ist besonders für die Erstausstattung einer Feststellanlage in einem Objekt geeignet. Es beinhaltet 2 Rauchschalter, 2 Sockel und ein Abschlussmodul zur Leitungsüberwachung.

ORS 142 A

ausführliche Produktinformationen siehe Seite 21

NEU

Austausch-Rauchschalter

Der Austausch-Rauchschalter ORS 142 A ist ein Neugerät mit 24-monatiger Gewährleistung. Er entspricht technisch dem bewährten ORS 142.

Alt gegen Neu!

Austausch-Rauchschalter ORS 142 A

Sie oder Ihre Kunden haben Rauchschalter im Einsatz die bereits älter als 8 Jahre sind? Dann wird es höchste Zeit für einen Austausch! Der neue Austausch-Rauchschalter ORS 142 A bietet attraktive Konditionen.

Warum austauschen?

Die DIN 14677 schreibt vor, dass Brandmelder mit Verschmutzungskompensation (wie der ORS 142), spätestens nach 8 Jahren zu ersetzen sind um die volle Funktionalität der Feststellanlage zu gewährleisten.

DIN 14677

Und so einfach geht's:

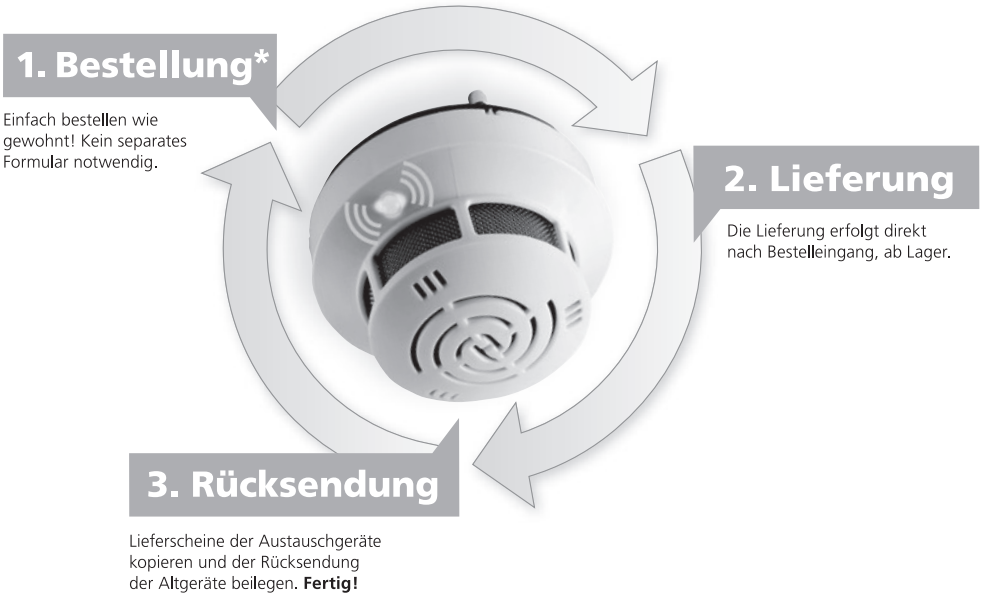

ORS 142 A

- Neugerät
- Listenpreis*: Euro 125,– (abzgl. bestehender Konditionen und zzgl. gesetzlicher Mehrwertsteuer)
- Verfügbar ab 1. Januar 2014
- 24 Monate Gewährleistung
- Einfache, formlose Bestellung
- Technisch identisch mit ORS 142
- Verpackung: Blanko (weiß)
- Kurze Lieferzeiten
- Kompatibel zu Vorgängermodellen

* Mindestabnahmemenge für den Großhandel: 25 Stück

5 Jahre Garantie

Der einfachste Weg zu 5 Jahren sorgenfreier Sicherheit

5 gute Gründe für 5 Jahre Garantie

1. Der ORS 142 ist millionenfach erfolgreich in der Praxis im Einsatz
2. Made in Germany – Produziert auf Europas modernster Produktionsanlage
3. Qualitätsprüfungen nach strengsten Vorgaben und höchsten Sicherheitsansprüchen.
4. Ausschließlicher Einsatz von hochwertigen Materialien und Bauteilen
5. 50 Jahre Erfahrung im Bereich Brandschutz und Erfinder des Rauchschalters

Mehr zur neuen 5 Jahres-Garantie erfahren Sie
auf S. 12 und im Internet unter www.hekatron.de

**Die 5 Jahres-Garantie gilt ab 1. Januar 2014
für alle Neugeräte ORS 142**

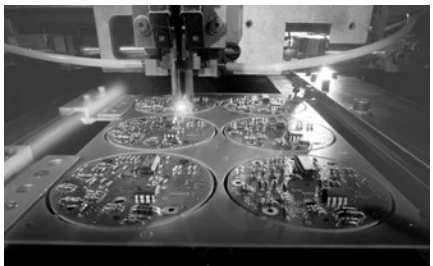

Aufbau und Komponenten einer Feststellanlage

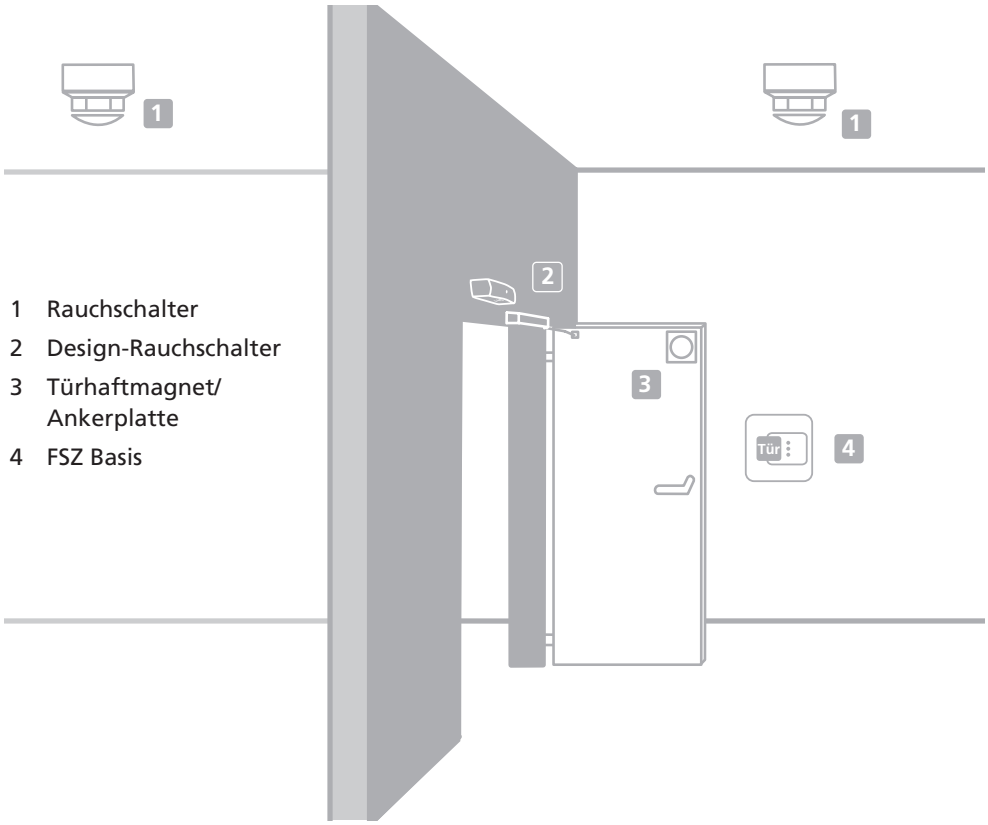

1 Rauchschalter
2 Design-Rauchschalter
3 Türhaftmagnet/ Ankerplatte
4 FSZ Basis

Oliver Eckerle
Leiter Produktmanagement Rauchschaltanlagen und Rauchwarnmelder

Die DIN 14677 für die Instandhaltung von Feststellanlagen

Die DIN 14677 ist eine Anwendungsnorm. Sie legt die Anforderungen für die Instandhaltung von Feststellanlagen für Feuerschutz- und Rauchschutzabschlüsse fest und gibt Empfehlungen für den Nachweis der Kompetenz von Fachfirmen und Personen, die Feststellanlagen instand halten.
Erstmals werden Austauschfristen für Brandmelder und Rauchschalter an Feststellanlagen normativ festgelegt. »Nach Expertenschätzungen werden heute weniger als 30% aller Feststellanlagen einer regelmäßigen Inspektion, Wartung und Instandsetzung unterzogen«, weiß Oliver Eckerle, Produktmanager Rauchschaltanlagen. »Durch die konsequente Umsetzung dieser Norm kann die Sicherheit im Brandschutz für Gebäude gesteigert werden.«

Bezüglich der vorgeschriebenen Funktionsprüfungen und Wartungen verweist das Deutsche Institut für Bautechnik (DIBt) in den Zulassungsbescheiden zukünftig auf die Inhalte der DIN 14677.

1. Rauchschalter

1.1 Rauch- und Thermoschalter für Decken- und Wandmontage

Optischer Rauchschalter **AG 02** **5 000 552-0201** **142,00 €**

Z-6.5-1725
Z-6.5-1891

DIN 14677

ORS 142
Optischer Rauchschalter für Schwelbrände und offene Brände mit Rauchentwicklung. Seine besonderen Merkmale sind:
- Revisionsanzeige nach DIN 14677
- Verschmutzungskompensation
- optische Verschmutzungs-/Zustandsanzeige
- Messkammerüberwachung
- Kommunikationsanschluss für RSBus
- potentialfreier Öffner
- Thermoelement zur Auslösung bei einer Umgebungstemperatur über 70 °C
- mit Staubschutzkappe

Maßzeichnung s. S. 73

Technische Daten

Raucherkennung	nach EN 54, Teil 7
Temperatur	70 °C
Betriebsspannung	18 bis 28 V DC
Stromaufnahme bei 28 V DC	
Ruhe	22 mA
Alarm	11 mA
Störung	16 mA
Relaiskontakt	Öffner
Schaltspannung	30 V DC
Schaltstrom	1 A
Schaltleistung	30 W
Schutzart	IP 42
Betriebsumgebungstemperatur	-20 °C bis +60 °C
Farbe	weiß, ähnlich RAL 9010

Variante

ORS 142 MC
Multicolor im Farbsystem ähnlich RAL-Classic erhältlich.

AG 02
5 000 552-0291

Preis und Lieferzeit auf Anfrage

⚠ Lackierungen ähnlich dem Farbsystem RAL-Classic (siehe www.hekatron.de) sind Sonderanfertigungen und somit vom Umtausch oder der Rückgabe ausgeschlossen.

Optischer Rauchschalter Set NEU AG 02 31-5000017-01-01 289,50 €

ORS 142 Set

Das ORS 142 Set dient als Erstausrüster-Set. Es besteht aus zwei Rauchschaltern, zwei Sockeln und einem Abschlussmodul. Es kann überall da eingesetzt werden, wo Rauchschalter in Feststellanlagen zum Einsatz kommen. Es ist kompatibel mit allen gängigen Feststellanlagen und in allen gängigen DIBt-Zulassungen aufgeführt. Optional kann über das Abschlussmodul AM 142 eine Leitungsüberwachung gemäß DIN EN 14637 realisiert werden.

Deutsches Institut für Bautechnik DIBt
Z-6.5-1725
Z-6.5-1891

DIN DIN 14677

Leistungsmerkmale ORS 142:
- Revisionsanzeige nach DIN 14677
- Verschmutzungskompensation
- optische Verschmutzungs-/Zustandsanzeige
- Messkammerüberwachung
- Kommunikationsanschluss für RSBus
- potentialfreier Öffner
- Thermoelement zur Auslösung bei einer Umgebungstemperatur über 70 °C
- mit Staubschutzkappe

Leistungsmerkmale Sockel 143A:
- einfache Montage
- Bajonettverschluss
- Quetschschutz
- freie Stützpunktklemme

Leistungsmerkmale Abschlussmodul AM 142:
- Abschlusswiderstände 2 × 43 kOhm
- Steckklemme für den schnellen und einfachen Anschluss des Anschlusskabels
- vier Anschlussdrähte für den schnellen und einfachen Anschluss im Sockel oder im Handtaster

Lieferumfang:
2 × ORS 142
2 × Sockel 143 A
1 × Abschlussmodul zur Leitungsüberwachung AM 142

Technische Daten ORS 142

Raucherkennung	nach EN 54, Teil 7
Temperatur	70 °C
Betriebsspannung	18 bis 28 V DC
Stromaufnahme bei 28 V DC	
Ruhe	22 mA
Alarm	11 mA
Störung	16 mA
Relaiskontakt	Öffner
Schaltspannung	30 V DC
Schaltstrom	1 A
Schaltleistung	30 W

Technische Daten ORS 142 (Forts.)

Schutzart	IP 42
Betriebsumgebungstemperatur	-20 °C bis +60 °C
Farbe	weiß, ähnlich RAL 9010

Technische Daten Sockel 143 A

Kabeleinführung	max. 9 mm
Schutzart	IP 42
Farbe	weiß, ähnlich RAL 9010

Technische Daten Abschlussmodul AM 142

Abschlusswiderstände	2 × 43 kOhm
Abmessungen (B × H × T)	32 × 7 × 12 mm

Optischer Rauchschalter Austausch NEU **AG 02** **5 000 552-0209** **125,00 €**

Z-6.5-1725
Z-6.5-1891

DIN 14677

ORS 142 A
Rauchschalter für den Austausch in bestehenden Anlagen. Technische Daten siehe ORS 142.
Zum Erwerb des Austausch-Rauchschalters ist es zwingend notwendig, das Alt-Gerät aus der bestehenden Anlage an Hekatron zurückzusenden.

Maßzeichnung s. S. 73

Thermoschalter AG 02 5 100 158 104,00 €

Maßzeichnung s. S. 73

TDS 247

Thermo-Differential-Schalter TDS 247 mit Maximalteil, zur Erkennung von offenen Bränden mit und ohne Rauch. Er wird eingesetzt, wenn betriebsbedingt mit Störgrößen wie Staub, Rauch oder Dampf zu rechnen ist. Bei Feststellanlagen darf er nicht für Abschlüsse in Flucht- und Rettungswegen verwendet werden. Seine besonderen Merkmale sind:

- Revisionsanzeige nach DIN 14677
- optische Zustandsanzeige
- Messteilüberwachung
- Kommunikationsanschluss für RSBus
- potentialfreier Öffner

Z-6.5-1725
Z-6.5-1891

DIN 14677

Technische Daten

Ausführung	nach EN 54, Teil 5
Branderkennung	nach Temperatur, Klasse A1
Maximalteil	54 °C bis 65 °C
Betriebsspannung	18 bis 28 V DC
Stromaufnahme bei 28 V DC	
Ruhe	22 mA
Alarm	11 mA
Störung	16 mA
Relaiskontakt	Öffner
Schaltspannung	30 V DC
Schaltstrom	1 A
Schaltleistung	30 W
Schutzart	IP 42
Betriebsumgebungstemperatur	-20 °C bis +80 °C
Farbe	weiß, ähnlich RAL 9010

Variante

TDS 247 MC
Multicolor im Farbsystem ähnlich RAL-Classic erhältlich.

AG 02
31-5100001-91-01

Preis und Lieferzeit auf Anfrage

Lackierungen ähnlich dem Farbsystem RAL-Classic (siehe www.hekatron.de) sind Sonderanfertigungen und somit vom Umtausch oder der Rückgabe ausgeschlossen.

1.2 Montagesockel und Zubehör für ORS 142, ORS 145 F und TDS 247

Montagesockel AP	**AG 02**	**5 000 350**	**12,95 €**

143 A
Aufputz-Montagesockel für Rauch- und Thermoschalter in trockenen Räumen.

Technische Daten

Kabeleinführung	max. 9 mm
Schutzart	IP 42
Farbe	weiß, ähnlich RAL 9010

Maßzeichnung s. S. 74

Variante

143 A MC
Multicolor im Farbsystem ähnlich RAL-Classic erhältlich.

AG 02
5 000 600-0291

Preis und Lieferzeit auf Anfrage

Montagesockel für Wandmontage	**AG 02**	**5 000 513**	**20,50 €**

143 W
Montagesockel zur Wandmontage (Sturzmelder) für Rauch- und Thermoschalter in trockenen Räumen.

Technische Daten

Kabeleinführung	max. 9 mm
Schutzart	IP 42
Farbe	weiß, ähnlich RAL 9010

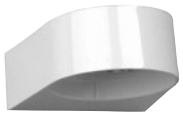

Maßzeichnung s. S. 74

Variante

143 W MC
Multicolor im Farbsystem ähnlich RAL-Classic erhältlich.

AG 02
31-5000010-91-01

Preis und Lieferzeit auf Anfrage

⚠ Lackierungen ähnlich dem Farbsystem RAL-Classic (siehe www.hekatron.de) sind Sonderanfertigungen und somit vom Umtausch oder der Rückgabe ausgeschlossen.

Montagesockel für Feuchtraummontage — AG 02 — 5 000 356 — 35,00 €

Maßzeichnung s. S. 74

143 AF
Aufputz-Montagesockel für Rauch- und Thermoschalter in feuchten Räumen, bestehend aus:
– PG-Verschraubung
– Dichtring
– Distanzhülsen

Technische Daten

Kabelverschraubung	M12 × 1,5
Schutzart	IP 52 mit eingedrehtem Melder
Farbe	weiß, ähnlich RAL 9010

Variante

143 AF MC
Multicolor im Farbsystem ähnlich RAL-Classic erhältlich.

AG 02
31-5000009-91-01

Preis und Lieferzeit auf Anfrage

Montagesockel zum Einbau in Hohldecken — AG 02 — 5 000 359 — 33,50 €

Maßzeichnung s. S. 74

143 UH
Einbau-Montagesockel für Rauch- und Thermoschalter in trockenen Räumen mit abgehängter Decke, bestehend aus:
– Einbausockel mit Spreizkrallen
– Blendring

Technische Daten

Kabeleinführung	max. 9 mm
Schutzart	IP 42
Farbe	weiß, ähnlich RAL 9010

Blendring — AG 02 — 3 110 465

143 BR Blendring MC
Multicolor im Farbsystem ähnlich RAL-Classic erhältlich.

Preis und Lieferzeit auf Anfrage

⚠ Lackierungen ähnlich dem Farbsystem RAL-Classic (siehe www.hekatron.de) sind Sonderanfertigungen und somit vom Umtausch oder der Rückgabe ausgeschlossen.

Konsole	**AG 02**	**3 510 232**	**20,50 €**

K 143-S
Konsole zur Montage des Rauch-/Thermoschalters im Sturzbereich.

Maßzeichnung s. S. 75

Technische Daten

Material	Stahl
Farbe	weiß, ähnlich RAL 9010
Länge	323 mm

Konsole für Kragarmmelder	**AG 02**	**3 510 233**	**22,00 €**

K 143-K
Konsole für Rauch- und Thermoschalter zur Montage des Kragarmmelders gemäß den Anwendungsrichtlinien des DIBt für Feststellanlagen. Für die Montage auf 3,5 m über Sturz.

Maßzeichnung s. S. 75

Technische Daten

Material	Stahl
Farbe	weiß, ähnlich RAL 9010
Länge	500 mm

Schutzkorb	**AG 03**	**5 000 586**	**19,50 €**

SRS 01
Ballwurfschutz, passend zu ORS 142 und TDS 247.

Technische Daten

Material	Stahl, vernickelt
H (Außenhöhe)	91 mm
h (Innenhöhe)	87 mm
D (Außen-Ø)	159 mm
d (Innen-Ø)	125 mm

1

1.3 Funk-Rauchschalter zur kabellosen Aufschaltung auf Rauchschaltanlagen

Optischer Funk-Rauchschalter AG 02 5 000 587-0201 **295,00 €**

Maßzeichnung s. S. 73

ORS 145 F
Optischer Rauchschalter für Schwelbrände und offene Brände mit Rauchentwicklung.
Mit Batterie-Pack und Sockel.
- Revisionsanzeige nach DIN 14677
- Signalübertragung kabellos per Funk an RMU 04
- Verschmutzungskompensation
- optische Verschmutzungs-/Zustandsanzeige
- Messkammerüberwachung
- Kommunikationsanschluss für RSBus über RMU 04
- potentialfreier Öffner in RMU 04
- Thermoelement zur Auslösung bei einer Umgebungstemperatur von über 70 °C

Z-6.5-1725
Z-6.5-1891

DIN 14677

Technische Daten

Raucherkennung	nach EN 54 Teil 7
Betriebsspannung	3,6 V DC
Funkfrequenz	28 Kanäle in zwei Bändern (ISM/SRD)
Schutzart	IP 42
Farbe	weiß, ähnlich RAL 9010

Funkempfänger AG 02 5 300 695-0201 **283,00 €**

Maßzeichnung s. S. 73

RMU 04
Radio Master Unit zur Auswertung von bis zu vier ORS 145 F.

Z-6.5-1725
Z-6.5-1891

Technische Daten

Betriebsspannung	18 bis 28 V DC
Stromaufnahme	33 mA
Schaltleistung	max. 30 V 1 A
Funkfrequenz	28 Kanäle in zwei Bändern (ISM/SRD)
Schutzart	IP 30
Farbe	weiß, ähnlich RAL 9010

Ersatz Batterie Pack AG 02 4 000 255-0201 **20,50 €**

LBP 302
Hochwertige Lithium-Batterie für Funkrauchschalter. Der Funkrauchschalter ORS 145 F ist nur mit dieser Batterie zugelassen.

Z-6.5-1725
Z-6.5-1891

Technische Daten

Leistung	4,5 Ah
Lebensdauer in Verbindung mit ORS 145 F	ca. 18 Monate

1.4 Rauchschalt-Zentrale RSZ und Rauchschalter für Wandmontage (Türsturz)

Rauchschalt-Zentrale RSZ 142 Standard ws	**AG 40**	**5 800 009-0201**	**313,50 €**

bestehend aus:

Rauchschalter ORS 142 W	**5 000 572**
Netzgerät NAG 02	**5 400 082**
Standard-Oberteil RZO 02 weiß	**4 300 737-0001**

Rauchschalt-Zentrale RSZ 142 Standard si	**AG 40**	**5 800 009-0202**	**313,50 €**

bestehend aus:

Rauchschalter ORS 142 W	**5 000 572**
Netzgerät NAG 02	**5 400 082**
Standard-Oberteil RZO 02 silber	**4 300 737-0002**

Rauchschalt-Zentrale RSZ 142 Design ws	**AG 40**	**5 800 009-0203**	**313,50 €**

bestehend aus:

Rauchschalter ORS 142 W	**5 000 572**
Netzgerät NAG 02	**5 400 082**
Design-Oberteil RZO 01 weiß	**4 300 738-0001**

Rauchschalt-Zentrale RSZ 142 Design si	**AG 40**	**5 800 009-0204**	**313,50 €**

bestehend aus:

Rauchschalter ORS 142 W	**5 000 572**
Netzgerät NAG 02	**5 400 082**
Design-Oberteil RZO 01 silber	**4 300 738-0002**

1

Optischer Rauchschalter — AG 40 — 5 000 572 — 167,00 €

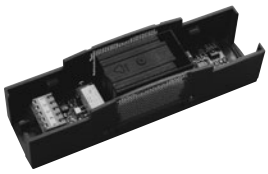

Maßzeichnung s. S. 75

ORS 142 W

Optischer Rauchschalter für Wandmontage in Modulbauweise. Durch seinen modularen Aufbau sind unterschiedliche Gehäusevarianten möglich.

Z-6.5-1725
Z-6.5-1891

DIN DIN 14677

Seine besonderen Merkmale sind:
- Revisionsanzeige nach DIN 14677
- Verschmutzungskompensation
- optische Verschmutzungs-/Zustandsanzeige
- Messkammerüberwachung
- Kommunikationsanschluss für RSBus
- potentialfreier Öffner
- ohne Oberteil
- Thermoelement zur Auslösung bei einer Umgebungstemperatur über 70 °C

Technische Daten

Raucherkennung	nach EN 54, Teil 7
Temperatur	70 °C (±5 °C)
Betriebsspannung	18 bis 28 V DC
Stromaufnahme bei 28 V DC	
Ruhe	22 mA
Alarm	11 mA
Störung	16 mA
Potentialbehafteter Wechsler	24 V DC
Schutzart mit Gehäuseoberteil	IP 40
Betriebsumgebungstemperatur	-20 °C bis +60 °C
Gehäuse	Kunststoff
Farbe	anthrazit
Montage	Wandmontage, waagerecht

Die passenden Oberteile finden Sie auf Seite 30.

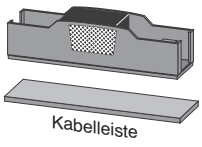

Kabelleiste wird mitgeliefert. Sie dient zur Montage unter dem Rauchschalter.

Netz- und Auslösegerät AG 40 5 400 082 104,00 €

Z-6.5-1725
Z-6.5-1891

NAG 02

Netz- und Auslösegerät zur Spannungsversorgung von Rauchschaltanlagen. Das Gerät besitzt ein Schaltnetzteil mit hohem Wirkungsgrad und einer stabilisierten Nennspannung von 24 V DC. (Es besitzt eine spezielle Abschalttechnik um das Verkleben von Relaiskontakten im Kurzschlussfall zu verhindern.) Durch seine sehr geringe Bauform steht es in den gleichen Gehäusevarianten wie der Rauchschalter ORS 142 W zur Verfügung.

– ohne Oberteil
– Anschlussklemmen für alle externen Geräte

Maßzeichnung s. S. 75

Technische Daten

Eingangs-Nennspannung	230 V AC
Leistungsaufnahme	21 VA
Ausgangs-Nennspannung	24 V DC
Ausgangsstrom	460 mA
Ausgangsleistung	11 W
Relaiskontakt	potentialbehaftet 24 V DC
Schutzart mit Gehäuseoberteil	IP 40
Schutzklasse	II
ÜeSpKat.	II
Betriebsumgebungstemperatur	+5 °C bis +40 °C
Gehäuse	Kunststoff
Farbe	anthrazit
Montage	Wandmontage, Aufputz

Die passenden Oberteile finden Sie auf Seite 30.

Kabelleiste wird mitgeliefert. Sie dient zur Montage unter dem Netzgerät.

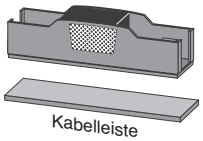

Design-Oberteil für Rauchschalt-Zentrale AG 40 4 300 738 … **42,50 €**

Maßzeichnung s. S. 76

RZO 01 ws/si
Design-Oberteil für ORS 142 W inkl. NAG 02,
Farbe: weiß … 0001
silber … 0002

Multicolor-Varianten ähnlich RAL-Classic auf Wunsch erhältlich.
Preis und Lieferzeit auf Anfrage

Standard-Oberteil für Rauchschalt-Zentrale AG 40 4 300 737 … **42,50 €**

Maßzeichnung s. S. 76

RZO 02 ws/si
Standard-Oberteil für ORS 142 W inkl. NAG 02,
Farbe: weiß … 0001
silber … 0002

Multicolor-Varianten ähnlich RAL-Classic auf Wunsch erhältlich.
Preis und Lieferzeit auf Anfrage

Design-Oberteil für NAG 02 / ORS 142 W AG 40 4 300 736 … **13,90 €**

Maßzeichnung s. S. 76

RNO 01 ws/si
Design-Oberteil für ORS 142 W, NAG 02,
Farbe: weiß … 0001
silber … 0002

Multicolor-Varianten ähnlich RAL-Classic auf Wunsch erhältlich.
Preis und Lieferzeit auf Anfrage

Standard-Oberteil für NAG 02 / ORS 142 W AG 40 4 300 735 … **13,90 €**

Maßzeichnung s. S. 76

RNO 02 ws/si
Standard-Oberteil für ORS 142 W, NAG 02,
Farbe: weiß … 0001
silber … 0002

Multicolor-Varianten ähnlich RAL-Classic auf Wunsch erhältlich.
Preis und Lieferzeit auf Anfrage

Lackierungen ähnlich dem Farbsystem RAL-Classic (siehe www.hekatron.de) sind Sonderanfertigungen und somit vom Umtausch oder der Rückgabe ausgeschlossen.

1.5 Zubehör für ORS 142, RSZ 142 und TDS 247

Rauchschalter-Zustands-Anzeige **AG 02** **5 500 034** **130,00 €**

RZA 142 AP

Sammelanzeige für ORS 142, RSZ 142 und TDS 247 mit fünf farbigen LEDs zur Signalisierung der Zustände aller angeschlossenen Rauchschalter. Mit potentialfreien Wechslern für jede Zustands-Sammelmeldung, zur Weiterleitung auf eine übergeordnete Leitstelle oder zur Aufschaltung auf die Gebäudeleittechnik.

Maßzeichnung s. S. 77

Technische Daten

Betriebsspannung	18 bis 28 V DC
Stromaufnahme bei 28 V DC	max. 120 mA
Leistungsaufnahme	3,4 W
Relais	je 1 Wechsler pro Zustand
Schaltspannung	30 V DC
Schaltstrom	1 A
Schaltleistung	30 W
Schutzart	IP 42
Betriebsumgebungstemperatur	-20 °C bis +70 °C
Farbe	weiß, ähnlich RAL 9010
Kabeleinführungen	allseitig
Montage	Aufputz

2. Netz- und Auslösegeräte zur Spannungsversorgung von Rauchschaltanlagen

2.1 Feststellanlagen-Zentrale FSZ Basis

Feststellanlagen-Zentrale NEU **AG 02** **31-5400002-01-01** **139,00 €**

Maßzeichnung s. S. 77

FSZ Basis
Hekatron bringt mit der neuen FSZ Basis eine Feststellanlagen-Zentrale auf den Markt, die schon heute den Vorgaben der DIN EN 14637 und den neusten DIBt-Prüfgrundlagen entspricht.
Sie ist für den Einsatz an Türen und Toren in unterschiedlichen Anwendungsfeldern von Industrie- bis Verwaltungsgebäuden geeignet.

Z-6.5-1725

DIN EN 14637

VdS G 213091

Die FSZ Basis löst das bewährte NG 519 ab und kann auch in bestehende Anlagen eingebunden werden.

Produkthighlights:
- Die FSZ Basis ist Stromversorgung, Steuerung, Handtaster, Alarmspeicher und Resettaster in Einem
- DIN EN 14637 und DIBt konform – neuster Stand der Technik und der Normen!
- Abwärtskompatibel zu bestehenden Feststellanlagen von Hekatron und damit kostengünstig in der Modernisierung

Weitere Leistungsmerkmale:
- Leitungsüberwachung gemäß DIN EN 14637 (keine Leitungsüberwachung bei Ex-Anwendungen)
- Alarmspeicherung
- Individuelle Steuerungsmöglichkeiten durch zwei separate Alarmausgänge
- Kabeleinführungen oben, unten und hinten
- Leicht zugängliche Anschlussklemmen
- Einsetzbar in schwierigen Umgebungsbedingungen mit Feuchtigkeit, Staub, Wärme, Kälte und Temperaturen von -10 °C bis +50 °C
- Kurzschlusssicher
- Kompatibel zu sämtlichen Vorgängerprodukten und bestehenden Leitungsnetzen

Technische Daten

Nennspannung	230 V AC
Nennfrequenz	50/60 Hz
Leistungsaufnahme	13,8 VA
Ausgangsspannung	24 V DC
Ausgangsstrom	max. 400 mA
Alarmrelais	1 Wechsler, potentialfrei
Schaltleistung	max. 250 V AC / 5A max. 30 V DC / 3A max. 24 V DC / 5A

Technische Daten (Forts.)

Betriebsumgebungstemperatur	-10 °C bis +50 °C
Lagertemperatur	-10 °C bis +60 °C
Schutzart bei Kabeleinführung	
Aufputz	IP 54
Unterputz	IP 30
Schutzklasse	»I«
Gehäuse	PC-ABS
Farbe Gehäuse	weiß, RAL 9003
Gewicht	420 g
Lieferumfang	
1 × FSZ Basis	
1 × Verpackung	
1 × Montageanleitung	
1 × Montageset bestehend aus 2 Schrauben und 2 Dübeln	
1 × Kabelverschraubungsset bestehend aus: einer Kabelverschraubung M20 für die Netzzuleitung; drei Verschraubungen M16 für den Anschluss der Peripheriegeräte z.B. ORS 142, Türhaftmagnete, usw.	
1 × Einschub für den integrierten Auslösetaster mit der Beschriftung »Tür schließen« und »Tor schließen«	
2 × Abschlussmodul AM 142	

Systemübersicht Feststellanlagen-Zentrale FSZ Basis

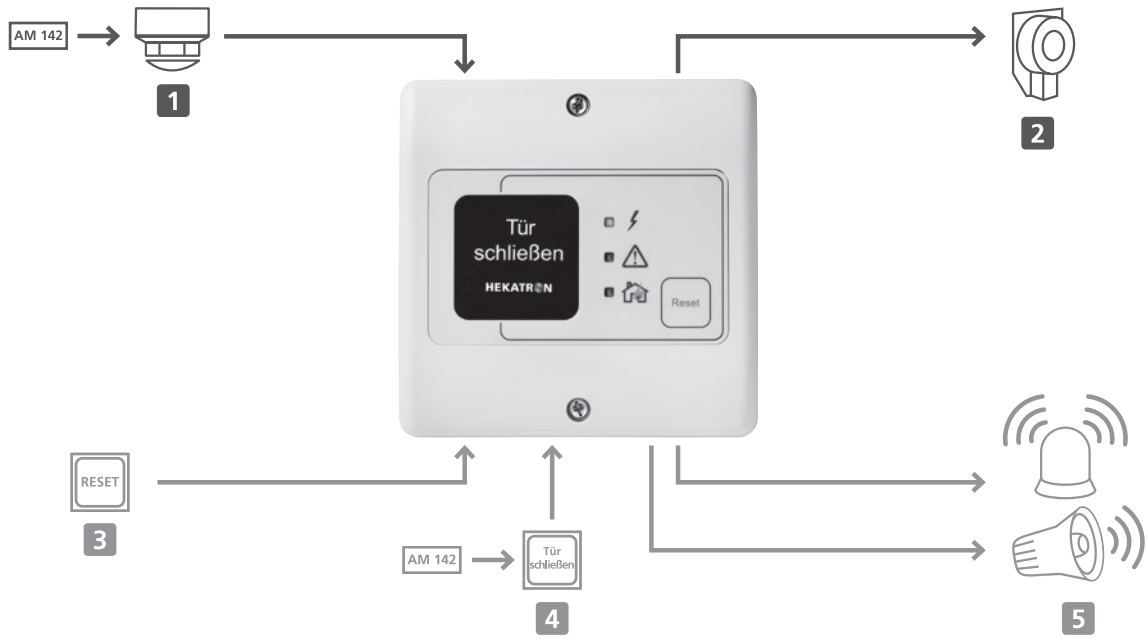

— Feste Bestandteile einer Feststellanlage

— Variable, externe Komponenten einer Feststellanlage

1 Optischer Rauchschalter ORS 142 mit Abschlussmodul

2 Türhaftmagnet

3 Zusätzlicher externer Resettaster

4 Zusätzlicher externer Handauslösetaster

5 Weiterleitung des Alarmsignals an externe optische und akustische Signalgeber

2.2 Zubehör für Feststellanlagen-Zentrale FSZ Basis

Abschluss-Modul NEU	**AG 02**	**31-5700002-01-01**	**6,50 €**

AM 142
Abschlussmodul zum Einsatz in den Sockeln der Rauch- und Thermoschalter und in den Handtastern von Feststellanlagen. Das Abschlussmodul wird immer dann benötigt, wenn eine Feststellanlage mit Leitungsüberwachung gemäß DIN EN 14637 gefordert wird.
- Abschlusswiderstände 2 × 43 kOhm
- Steckklemme für den schnellen und einfachen Anschluss des Anschlusskabels
- Vier Anschlussdrähte für den schnellen und einfachen Anschluss im Sockel oder im Handtaster
- Maße: 12 × 7 × 32 mm

Im Lieferumfang des FSZ Basis sind bereits zwei Abschlussmodule AM 142 enthalten.

Zubehörset	**AG 02**	**31-4100010-02-01**	**12,00 €**

Zubehörset für FSZ Basis
Zusätzlich zum Lieferumfang des FSZ Basis enthält das Zubehörset:
- 4 Kabelverschraubungen (3 × M16, 1 × M20) für die Anbindung zusätzlicher Kabeleingänge
- 2 Hutschienenadapter und Schrauben z.B. für die Montage im Schaltschrank

2.3 Netz- und Auslösegeräte

Netz- und Auslösegerät **AG 40** **5 400 082** **104,00 €**

Z-6.5-1725
Z-6.5-1871

NAG 02

Netz- und Auslösegerät zur Spannungsversorgung von Rauchschaltanlagen. Das Gerät besitzt ein Schaltnetzteil mit hohem Wirkungsgrad und einer stabilisierten Nennspannung von 24 V DC. (Es besitzt eine spezielle Abschalttechnik um das Verkleben von Relaiskontakten im Kurzschlussfall zu verhindern.) Durch seine sehr geringe Bauform steht es in den gleichen Gehäusevarianten wie der Rauchschalter ORS 142 W zur Verfügung.

– ohne Oberteil
– Anschlussklemmen für alle externen Geräte

Maßzeichnung s. S. 75

Technische Daten

Eingangs-Nennspannung	230 V AC
Leistungsaufnahme	21 VA
Ausgangs-Nennspannung	24 V DC
Ausgangsstrom	460 mA
Ausgangsleistung	11 W
Relaiskontakt	potentialbehaftet 24 V DC
Schutzart mit Gehäuseoberteil	IP 40
Schutzklasse	II
ÜeSpKat.	II
Betriebsumgebungstemperatur	+5 °C bis +40 °C
Gehäuse	Kunststoff
Farbe	anthrazit
Montage	Wandmontage, beliebig

Die passenden Oberteile finden Sie auf Seite 30.

Kabelleiste wird mitgeliefert. Sie dient zur Montage unter dem Rauchschalter.

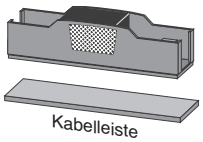

Netz- und Auslösegerät — AG 02 — 5 400 081 — 135,00 €

Maßzeichnung s. S. 77

NAG 03

Z-6.5-1725
Z-6.5-1871

Netz- und Auslösegerät zur Spannungsversorgung von Rauchschaltanlagen. Das Gerät besitzt ein Schaltnetzteil mit hohem Wirkungsgrad und einer stabilisierten Nennspannung von 24 V DC. (Es besitzt eine spezielle Abschalttechnik um das Verkleben von Relaiskontakten im Kurzschlussfall zu verhindern.) Zusätzlich ist ein Steckplatz zur Aufnahme der Zusatzplatine SAB 04 vorhanden.

– Anschlussklemmen für alle externen Geräte
– Klemmstützpunkt für RSBus

Technische Daten

Eingangs-Nennspannung	230 V AC
Leistungsaufnahme	46 VA
Ausgangs-Nennspannung	24 V DC
Ausgangsstrom	900 mA
Ausgangsleistung	21,6 W
Relaiskontakt	1 Wechsler, potentialfrei
Schaltspannung	250 V AC
Schaltstrom	5 A
Schaltspannung	30 V DC
Schaltstrom bei 30 V DC	3 A
Schaltstrom bei 24 V DC	5 A
zusätzlich 1 geschalteter Ausgang	24 V DC
Schutzart	IP 30
Schutzklasse	II
ÜeSpKat.	II
Verschmutzungsgrad	2(P2)
Betriebsumgebungstemperatur	+5 °C bis +40 °C
Kabeleinführungen	Durchmesser 12 mm
von oben	2 Stück
von unten	3 Stück
Gehäuse	Polycarbonat
Farbe	weiß, ähnlich RAL 9010
Montage	Wandmontage, Aufputz

Variante

NAG 03 mit SAB 04 Steckkarte
Zur Alarmspeicherung bei Auslösung der angeschlossenen Rauchschalter. Mit roter Alarm-LED und Reset-Taster. Technische Daten wie oben.

AG 02
5 400 084-0201
170,00 €

Netz- und Auslösegerät AG 02 6 100 013 525,00 €

Z-6.5-1725
Z-6.5-1871

NAG 04

Maßzeichnung s. S. 77

Netz- und Auslösegerät zur Spannungsversorgung von Rauchschaltanlagen. Das Gerät besitzt einen Längsregler und Thermoschutz. Der Anschluss für die Rauchschalter und Feststellvorrichtungen ist mit 900 mA elektronisch abgesichert.
Zusätzlich steht diesem Ausgang ein entsprechender Relaiskontakt zur Verfügung. (Dieser Ausgang besitzt eine spezielle Abschalttechnik um das Verkleben von Relaiskontakten im Kurzschlussfall zu verhindern.)
Für größere Leistungen steht ein weiterer Ausgang, abgesichert mit 2,5 A, zur Verfügung. Für weitere Feststellanlagen können zusätzlich 2 FAK 01 (Feststellanlagen-Anschlusskarten) im NAG eingebaut werden. Statt der FAK 01 im NAG kann auch an den Abschlüssen die FAD 01 montiert werden.
Der Gesamt-Ausgangsstrom ist aufgeteilt in die zwei Bereiche 2,5 A und 0,9 A, wobei insgesamt drei Ausgänge für eine Stromentnahme von je 0,9 A zur Verfügung stehen. Wenn an diesen Klemmen Komponenten angeschlossen werden, verringert sich dementsprechend die mögliche Stromentnahme am Ausgang 2,5 A.
Das NAG eignet sich besonders zum Aufbau komplexerer Feststellanlagen, wie z.B. Feststellanlagen in Treppenhäusern.

– Anschlussklemmen für alle externen Geräte
– Klemmstützpunkt für RSBus

Technische Daten

Eingangs-Nennspannung	230 V AC
Leistungsaufnahme	156 VA
Ausgangs-Nennspannung	24 V DC
Ausgangsstrom	3,5 A
Ausgangsleistung	84 W
Relaiskontakt	1 Wechsler, potentialfrei
Schaltspannung	250 V AC
Schaltstrom	5 A
Schaltspannung	30 V DC
Schaltstrom bei 30 V DC	3 A
Schaltstrom bei 24 V DC	5 A
Schutzart	IP 40
Schutzklasse	I
ÜeSpKat.	II
Verschmutzungsgrad	2(P2)
Betriebsumgebungstemperatur	+5 °C bis +40 °C
Kabeleinführungen	
Verschraubungen	2 × M20 × 1,5
Würgenippel	9 × bis 9 mm
Gehäuse	Stahlblech
Farbe	elektrograu
Montage	Wandmontage

2.4 Netz- und Steuergeräte mit Notstromversorgung

Netz- und Steuergerät **AG 02** **5 400 085-0201** **895,00 €**

Maßzeichnung s. S. 78

SVG 522

Für Feststellanlagen mit Notstromversorgung zur Überbrückung bei Stromunterbrechung.
Es zeichnet sich durch folgende Merkmale aus:

- Einbauplatz für Türsteuerungskarte:
  1 Stück TSK 03 (siehe Seite 40) oder
  2 Stück FAK 01 (siehe Seite 41)
- Kurzschlussfestigkeit
- Primärgetaktet
- Wartungsfreie Notstromversorgung
- Akustische und optische Meldung von Netz-, Batterie- und Sicherungsausfall, Tiefentladung, Prozessorstörung und Erdschluss
- Betriebsbereitschaftsanzeige
- Tiefentladeschutz und Temperaturschutz

Deutsches Institut für Bautechnik DIBt
Z-6.5-1725
Z-6.5-1871

Technische Daten

Eingangs-Nennspannung	230 V AC
Nennfrequenz	50 Hz
Leistungsaufnahme	48 VA
Ausgangs-Nennspannung	24 V DC
Ausgangsspannungsbereich	21,6 bis 27,6 V DC
Ausgangsstrom	max. 1,3 A
Ausgangsleistung	31,2 W
Batterie-Ladeüberwachung	ja
Tiefspannungsmeldung	< 21 V DC
Batterie-Tiefentladeschutz	< 20 V DC
Störungsanzeige	Netzausfall, Batteriestörung, Tiefentladung, Erdschluss
Betriebsumgebungstemperatur	+5 °C bis +40 °C
Schutzart	IP 54
Schutzklasse	I
Gehäuse	Stahlblech
Kabeleinführungen oben	20
Farbe	RAL 9010
Montage	Wandmontage
Gewicht ohne Batterien	ca. 10 kg

Bitte beachten Sie, dass zwei Notstrombatterien separat bestellt werden müssen. Auswahl siehe Seite 40.

Netz- und Steuergerät **AG 02** **5 400 085-0210** **1.230,00 €**

Z-6.5-1725
Z-6.5-1871
Z-6.5-1891

SVG 522 inkl. TSK 03

Das SVG 522 wird vorzugsweise zur Spannungsversorgung von Feststellanlagen an bahngebundenen Förderanlagen verwendet. Des Weiteren können Feststellanlagen von Schiebetoren mit Seiten- und Deckenklappen angesteuert werden.

- Kurzschlussfestigkeit
- Primärgetaktet
- Wartungsfreie Notstromversorgung
- Akustische und optische Meldung von Netz-, Batterie- und Sicherungsausfall, Tiefentladung, Prozessorstörung und Erdschluss
- Betriebsbereitschaftsanzeige
- Tiefentladeschutz und Temperaturschutz
- inklusive Türsteuerungskarte TSK 03

Maßzeichnung s. S. 78

Technische Daten TSK 03 siehe Seite 40.

Technische Daten

Eingangs-Nennspannung	230 V AC
Nennfrequenz	50 Hz
Leistungsaufnahme	48 VA
Ausgangs-Nennspannung	24 V DC
Ausgangsspannungsbereich	21,6 bis 27,6 V DC
Ausgangsstrom	max. 1,3 A
Ausgangsleistung	31,2 W
Batterie-Ladeüberwachung	ja
Tiefspannungsmeldung	< 21 V DC
Batterie-Tiefentladeschutz	< 20 V DC
Störungsanzeige	Netzausfall, Batteriestörung, Tiefentladung, Erdschluss
Betriebsumgebungstemperatur	+5 °C bis +40 °C
Schutzart	IP 54
Schutzklasse	I
Gehäuse	Stahlblech
Kabeleinführungen oben	20
Farbe	RAL 9010
Montage	Wandmontage
Gewicht ohne Batterien	ca. 10 kg

Bitte beachten Sie, dass zwei Notstrombatterien separat bestellt werden müssen. Auswahl siehe Seite 40.

2.5 Zubehör für Netz- und Steuergerät SVG 522

Türsteuerungskarte	**AG 02**	**5 300 680-0201**	**412,00 €**

TSK 03
Zum nachträglichen Einbau in das SVG 522.
Die Türsteuerungskarte TSK 03 wird vorzugsweise zur Steuerung von Feststellanlagen im Zuge bahngebundener Förderanlagen sowie Feststellanlagen mit Schließbereichsüberwachung eingesetzt.
- Überwachung der angeschlossenen Rauchschalter
- Überwachung von Schließbereichen mit bis zu zwei Lichtschranken (siehe Seite 43)
- Ansteuerung von Signalisierungseinrichtungen
- Ansteuerung von Türmagneten
- Ansteuerung von Relais
- Optische Anzeige des Anlagenzustands
- Einleitung einer sogenannten »stillen Schließung«

Deutsches Institut für Bautechnik DIBt
Z-6.5-1725
Z-6.5-1871
Z-6.5-1891

Technische Daten

Nennspannung	24 V DC
Stromaufnahme (24 V)	max. 1 A
Klemmenzahl	59
Eingangsklemmen	32
Ausgangsklemmen	27
Statusanzeigen Folientastatur	6
Zulässiger Lager- und Transport-temperaturbereich	+5 °C bis +40 °C
Zulässiger Umgebung-temperaturbereich	+5 °C bis +40 °C

Notstrombatterie	**AG 03**	**2 310 030**	**47,95 €**

Akku zur Notstromversorgung 12 V / 7 Ah
- für 24 V **zwei** Batterien berücksichtigen

VdS anerkannt

Technische Daten

Betriebsspannung	12 V DC
Abmessungen 12 V (H × B × T)	153 × 67 × 102 mm

Wandbefestigungsset	**AG 02**	**6 100 038**	**12,95 €**

Wandbefestigung für Gehäuse SVG 522.

2.6 Zubehör für Netzgeräte

Feststellanlagen-Anschlusskarte **AG 02** **6 300 116** **51,50 €**

Z-6.5-1725
Z-6.5-1871

FAK 01

Die Feststellanlagen-Anschlusskarte wird im NAG 04 und SVG 522 eingebaut und dient zum Anschluss aller Komponenten einer Feststellanlage. Der Anschluss für die Rauchschalter und Feststellvorrichtungen ist mit 900 mA elektronisch abgesichert. Zusätzlich steht diesem Ausgang ein entsprechender Relaiskontakt zur Verfügung.
Diese Anschlusskarte besitzt eine spezielle Abschalttechnik um das Verkleben von Relaiskontakten im Kurzschlussfall zu verhindern.

– Anschlussklemmen für alle externen Geräte
– Klemmstützpunkt für RSBus

Technische Daten

Eingangs-Nennspannung	24 V DC
Ausgangs-Nennspannung	24 V DC
Ausgangsstrom	900 mA
Ausgangsleistung	21,6 W
Relaiskontakt	1 Wechsler, potentialfrei
Schaltspannung	250 V AC
Schaltstrom	5 A
Schaltspannung	30 V DC
Schaltstrom bei 30 V DC	3 A
Schaltstrom bei 24 V DC	5 A
1 geschalteter Ausgang	24 V DC
Betriebsumgebungstemperatur	+5 °C bis +40 °C

Feststellanlagen-Anschlussdose — AG 02 — 5 700 103 — 68,00 €

Maßzeichnung s. S. 77

FAD 01

Z-6.5-1725
Z-6.5-1871

Die Feststellanlagen-Anschlussdose dient zum Anschluss aller Komponenten einer Feststellanlage. Der Anschluss für die Rauchschalter und Feststellvorrichtungen ist mit 900 mA elektronisch abgesichert. Zusätzlich steht diesem Ausgang ein entsprechender Relaiskontakt zur Verfügung.
Diese Anschlusskarte besitzt eine spezielle Abschalttechnik um das Verkleben von Relaiskontakten im Kurzschlussfall zu verhindern.

– Anschlussklemmen für alle externen Geräte
– Klemmstützpunkt für RSBus

Technische Daten

Eingangs-Nennspannung	24 V DC
Ausgangs-Nennspannung	24 V DC
Ausgangsstrom	900 mA
Ausgangsleistung	21,6 W
Relaiskontakt	1 Wechsler, potentialfrei
Schaltspannung	250 V AC
Schaltstrom	5 A
Schaltspannung	30 V DC
Schaltstrom bei 30 V DC	3 A
Schaltstrom bei 24 V DC	5 A
1 geschalteter Ausgang	24 V DC
Schutzart	IP 30
Betriebsumgebungstemperatur	+5 °C bis +40 °C
Kabeleinführungen	Durchmesser 12 mm
von oben	2 Stück
von unten	3 Stück
Gehäuse	Polycarbonat
Farbe	weiß, ähnlich RAL 9010
Montage	Wandmontage, nur senkrecht oder waagerecht

Signal- und Anzeigebedienteil — AG 02 — 4 400 043 — 36,00 €

SAB 04 Set

Z-6.5-1725
Z-6.5-1871

Steckkarte für die Alarmspeicherung bei Auslösung der angeschlossenen Rauchschalter mit roter Alarm-LED und Resettaster.

Wir empfehlen die SAB 04 beim Einsatz von optischen und akustischen Signalmitteln, damit eine Signalisierung während des gesamten Schließvorganges bis zum Reset gewährleistet wird.
Zum Einbau in das Netzgerät NAG 03 und zum Einbau in die FAD 01 und auf die FAK 01.

Lichtschranke	AG 02	6 900 464	378,00 €

VdS

BRL-FSA
Brandschutz-Lichtschranke für die Überwachung von Schließbereichen
- Reflexions-Lichtschranke für Sicherheitseinrichtungen an Feuerschutzabschlüssen (Brandschutztüren)
- Empfindlichkeitseinsteller und Hell/Dunkel-Umschalter
- Zulassung nach VdS Prüfbericht FSA und fremdüberwachte Fertigung (Ü-Zeichen)
- Schutzart IP 67
- im Brandfall wird Rauch ignoriert, aber Personen im Rauch sicher erfasst
- bis 3 m Überwachung
- zum Anschluss an Türsteuerungskarte TSK 03 siehe Seite 40

Lichtschranke	AG 02	6 900 462	325,00 €

VdS

BEL-FSA
Brandschutz-Einweg-Lichtschranke für die Überwachung von Schließbereichen
- Aktiv-Lichtschranke für Sicherheitseinrichtungen an Feuerschutzabschlüssen (Brandschutztüren)
- Zulassung nach VdS Prüfbericht FSA und fremdüberwachte Fertigung (Ü-Zeichen)
- sehr hohe Funktionsreserve
- Schutzart IP 67
- im Brandfall wird Rauch ignoriert, aber Personen im Rauch sicher erfasst
- bis 10 m Überwachung
- zum Anschluss an Türsteuerungskarte TSK 03 siehe Seite 40

3. Türhaftmagnete und Ankerplatten

3.1 Türhaftmagnete Standard-Programm

Türhaftmagnet	**AG 02**	**6 500 002**	**98,50 €**

Maßzeichnung s. S. 78

THM 413
Türhaftmagnet in runder Bauform mit verdeckten Anschlussklemmen. Mit Verpolschutz und Löschdiode. Passend zur Ankerplatte ASS 55.

Z-6.5-1725
Z-6.5-1871
Z-6.5-1891

Technische Daten

Betriebsspannung	24 V DC
Stromaufnahme	63 mA
Haftkraft	490 N
Leistung	1,5 W
Schutzart	IP 40
Betriebsumgebungstemperatur	0 °C bis +50 °C
Farbe	weiß
Magnetdurchmesser	50 mm
Montage	Bodenmontage
Leistungserklärung	CPR-31-13-500-de-en

Türhaftmagnet	**AG 02**	**6 500 016**	**45,00 €**

Maßzeichnung s. S. 78

THM 425
Türhaftmagnet in runder Bauform mit verdeckten Anschlussklemmen. Mit Verpolschutz und Löschdiode. Passend zur Ankerplatte ASS 65.

Z-6.5-1725
Z-6.5-1871
Z-6.5-1891

Technische Daten

Betriebsspannung	24 V DC
Stromaufnahme	63 mA
Haftkraft	686 N
Leistung	1,5 W
Schutzart	IP 40
Betriebsumgebungstemperatur	0 °C bis +50 °C
Farbe	silber/schwarz
Magnetdurchmesser	60 mm
Montage	Wandmontage
Leistungserklärung	CPR-31-13-502-de-en

Variante

THM 425-1
Wie THM 425, jedoch Haftkraft 1.372 N und Magnetdurchmesser 70 mm. Passend zur Ankerplatte ASS 75. Leistungserklärung CPR-31-13-501-de-en.

Maßzeichnung s. S. 78

AG 02
6 500 020

79,00 €

Eine tabellarische Übersicht mit den möglichen Kombinationen von Türhaftmagneten und Ankerplatten finden Sie auf Seite 48.

Türhaftmagnet — AG 02 — 6 500 096 — 81,00 €

Z-6.5-1725
Z-6.5-1871
Z-6.5-1891

THM 433

Türhaftmagnet in runder Bauform mit verdeckten Anschlussklemmen. Mit Verpolschutz und Löschdiode. Passend zur Ankerplatte ASS 55.

Maßzeichnung s. S. 79

Technische Daten

Betriebsspannung	24 V DC
Stromaufnahme	63 mA
Haftkraft	490 N
Leistung	1,5 W
Schutzart	IP 40
Betriebsumgebungstemperatur	0 °C bis +50 °C
Farbe	weiß
Magnetdurchmesser	50 mm
Montage	Wandmontage
Leistungserklärung	CPR-31-13-500-de-en

Variante

THM 433-1
Wie THM 433, jedoch Haftkraft 1.372 N und Magnetdurchmesser 70 mm. Leistungserklärung CPR-31-13-501-de-en. Passend zur Ankerplatte ASS 75.

Maßzeichnung s. S. 79

AG 02 6 500 097 — **107,00 €**

Türhaftmagnet — AG 02 — 6 500 127 — 80,00 €

Z-6.5-1725
Z-6.5-1871
Z-6.5-1891

THM 439/185

Türhaftmagnet in runder Bauform mit verdeckten Anschlussklemmen. Der Kopf ist dreh- und schwenkbar. Länge 185 mm. Mit Verpolschutz und Löschdiode. Passend zur Ankerplatte ASS 55.

Maßzeichnung s. S. 79

Technische Daten

Betriebsspannung	24 V DC
Stromaufnahme	63 mA
Haftkraft	490 N
Leistung	1,5 W
Schutzart	IP 40
Betriebsumgebungstemperatur	0 °C bis +50 °C
Farbe	silber
Magnetdurchmesser	50 mm
Montage	Wand-, Boden-, Deckenmontage
Leistungserklärung	CPR-31-13-500-de-en

Varianten

THM 439/335
Wie THM 439/185 jedoch Länge 335 mm.

Maßzeichnung s. S. 79

AG 02 6 500 128 — **90,00 €**

THM 439/485
Wie THM 439/185 jedoch Länge 485 mm.

Maßzeichnung s. S. 79

AG 02 6 500 129 — **93,00 €**

Türhaftmagnet — AG 02 — 6 500 109 — 68,00 €

Maßzeichnung s. S. 79

THM 440

Türhaftmagnet in runder Bauform mit verdeckten Anschlussklemmen. Mit Verpolschutz und Löschdiode. Passend zur Ankerplatte ASS 55.

Z-6.5-1725
Z-6.5-1871
Z-6.5-1891

Technische Daten

Betriebsspannung	24 V DC
Stromaufnahme	63 mA
Haftkraft	490 N
Leistung	1,5 W
Schutzart	IP 40
Betriebsumgebungstemperatur	0 °C bis +50 °C
Farbe	schwarz
Magnetdurchmesser	50 mm
Montage	Wandmontage
Leistungserklärung	CPR-31-13-500-de-en

Eine tabellarische Übersicht mit den möglichen Kombinationen von Türhaftmagneten und Ankerplatten finden Sie auf Seite 48.

Konsole für Türhaftmagnete — AG 02 — 31-6800000-01-01 — 38,50 €

Maßzeichnung s. S. 83

K THM-01

Konsole zur Boden- oder Wandmontage von Türhaftmagneten. Die Konsole ist durch das robuste Material für den Einsatz in Bereichen mit starken Anforderungen (z.B. in Schulen) geeignet. Die Seitenbleche bieten zusätzlich Schutz gegen Vandalismus.
Passend für die Montage der Typen THM 425*, 425-1, 433, 433-1, 440, 441, 442, 443, 444, 446 und 447.

Technische Daten

Größe (B × H × T)	95 × 140 × 80 mm
Material	Stahlblech
Farbe	lichtgrau

* Nicht in Verbindung mir der Ankerplatte ASS 65.

3.2 Ankerplatten Standard-Programm

Ankerplatte (Standard)	**AG 02**	**6 500 023**	**14,95 €**

ASS 55
Ankerplatte passend für THM 413, 433, 439 und 440.

Technische Daten

Schwenkbereich	20°
Durchmesser	55 mm

Maßzeichnung s. S. 80

Varianten

ASS 65 Wie ASS 55, jedoch Ø 65 mm. Passend für THM 425.	*Maßzeichnung s. S. 80*	**AG 02 6 500 024**	**15,95 €**
ASS 75 Wie ASS 55, jedoch Ø 75 mm. Passend für THM 425-1 und 433-1.	*Maßzeichnung s. S. 80*	**AG 02 6 500 025**	**21,00 €**

Flexible Winkelankerplatte	**AG 02**	**6 500 102**	**25,75 €**

AFS 55
Ankerplatte für extreme Einstellung, passend für THM 413, 433, 439 und 440.

Technische Daten

Schwenkbereich	2 × 60°
Durchmesser	55 mm

Maßzeichnung s. S. 80

Varianten

AFS 65 Wie AFS 55, jedoch Ø 65 mm. Passend für THM 425.	*Maßzeichnung s. S. 81*	**AG 02 6 500 178**	**28,00 €**
AFS 75 Wie AFS 55, jedoch Ø 75 mm. Passend für THM 425, 425-1 und 433-1.	*Maßzeichnung s. S. 81*	**AG 02 6 500 103**	**34,00 €**

Teleskopanker — AG 02 — 6 500 100 — 59,50 €

Maßzeichnung s. S. 81

ATS 55
Teleskopankerplatte passend für THM 413, 433, 439 und 440.

Technische Daten

Schwenkbereich	20°
Durchmesser	55 mm

Variante

ATS 75
Wie ATS 55, jedoch Ø 75 mm. Passend für THM 425, 425-1 und 433-1.

Maßzeichnung s. S. 81

AG 02
6 500 101

94,50 €

Zuordnung Türhaftmagnet – Anker

	ASS 55	ASS 65	ASS 75	AFS 55	AFS 65	AFS 75	ATS 55	ATS 75
THM 413	▲			▲			●	
THM 425		●			▲			▲
THM 425-1			●			▲		▲
THM 433	●			▲			▲	
THM 433-1			●			▲		▲
THM 439	●			▲			▲	
THM 440	●			▲			▲	

● Standardanker ▲ Alternativanker zum jeweiligen Türhaftmagneten

3.3 Türhaftmagnete für Sonderanwendungen

Die hier aufgeführten Türhaftmagnete finden unter anderem Verwendung im Außenbereich, im Ex-Bereich (Ex-Zone 2), in Feuchträumen und in Kühlhäusern.

Türhaftmagnet **AG 02** **6 500 130** **162,50 €**

Z-6.5-1725
Z-6.5-1871
Z-6.5-1891

THM 441
Beheizter Türhaftmagnet für Feststellanlagen an Abschlüssen in Tiefkühlräumen. Mit Verpolschutz und Löschdiode. Passend zur Ankerplatte ASV 55.

Maßzeichnung s. S. 82

Technische Daten

Betriebsspannung	24 V DC
Stromaufnahme	330 mA
Haftkraft	650 N
Leistung	7,8 W
Schutzart	IP 65
Betriebsumgebungstemperatur	-40 °C bis +20 °C
Farbe	schwarz
Magnetdurchmesser	50 mm
Montage	Wandmontage

Türhaftmagnet **AG 02** **6 500 131** **152,50 €**

Z-6.5-1725
Z-6.5-1871
Z-6.5-1891

Ex nA II U

THM 442
Türhaftmagnet für Feststellanlagen an Abschlüssen in Feuchträumen und im Ex-Bereich 2. Mit Verpolschutz und Löschdiode. Passend zur Ankerplatte ASV 65.

Maßzeichnung s. S. 82

Technische Daten

Betriebsspannung	24 V DC
Stromaufnahme	63 mA
Haftkraft	700 N
Leistung	1,5 W
Schutzart	IP 65
Betriebsumgebungstemperatur	0 °C bis +50 °C
Farbe	schwarz
Magnetdurchmesser	63 mm
Montage	Wandmontage
Leistungserklärung	CPR-31-13-502-de-en

Bei den Türhaftmagneten für Sonderanwendungen dürfen nur die »Ankerplatten für Türhaftmagnete für Sonderanwendungen« auf den Seiten 52 und 53 verwendet werden, da sonst eine einwandfreie Funktion nicht gewährleistet ist. Eine tabellarische Übersicht mit den möglichen Kombinationen von Türhaftmagneten und Ankerplatten für Sonderanwendungen finden Sie auf Seite 53.

Türhaftmagnet — AG 02 — 6 500 132 — 170,00 €

Maßzeichnung s. S. 82

THM 443

Beschreibung und Technische Daten wie THM 442, passend zur Ankerplatte ASV 75, jedoch:

Technische Daten

Haftkraft	1.372 N
Magnetdurchmesser	70 mm
Leistungserklärung	CPR-31-13-501-de-en

DIBt
Z-6.5-1725
Z-6.5-1871
Z-6.5-1891

Ex nA II U

Türhaftmagnet — AG 02 — 6 500 133 — 196,50 €

Maßzeichnung s. S. 82

THM 444

Türhaftmagnet für Feststellanlagen an Abschlüssen zum Außenbereich, zur Montage im Außenbereich oder im Ex-Bereich 2. Mit Verpolschutz und Löschdiode. Passend zur Ankerplatte AFV 75.

DIBt
Z-6.5-1725
Z-6.5-1871
Z-6.5-1891

Ex nA II U

Technische Daten

Betriebsspannung	24 V DC
Stromaufnahme	330 mA
Haftkraft	1.800 N
Leistung	7,8 W
Schutzart	IP 65
Betriebsumgebungstemperatur	-25 °C bis +50 °C
Farbe	schwarz
Magnetdurchmesser	70 mm
Montage	Wandmontage

Bei den Türhaftmagneten für Sonderanwendungen dürfen nur die »Ankerplatten für Türhaftmagnete für Sonderanwendungen« auf den Seiten 52 und 53 verwendet werden, da sonst eine einwandfreie Funktion nicht gewährleistet ist. Eine tabellarische Übersicht mit den möglichen Kombinationen von Türhaftmagneten und Ankerplatten für Sonderanwendungen finden Sie auf Seite 53.

3.4 Türhaftmagnete mit Rückmeldung

Türhaftmagnet mit Rückmeldung AG 02 6 500 146 **165,00 €**

Z-6.5-1725
Z-6.5-1871
Z-6.5-1891

THM 446

Türhaftmagnet für Feststellanlagen, bei denen eine Rückmeldung des Abschlusszustands an eine übergeordnete Stelle übertragen werden soll. Die Rückmeldung erfolgt über eine Magnetflussüberwachung. Hierdurch kann rechtzeitig erkannt werden, ob der Abschluss offen oder geschlossen ist. Insbesondere wird registriert, ob der Abschluss durch den Magneten oder durch Verkeilen offen gehalten wird. Mit Verpolschutz und Löschdiode. Passend zur Ankerplatte ASV 65.

– Magnetflussüberwachung
– mit Rückmeldung

Maßzeichnung s. S. 82

Technische Daten

Betriebsspannung	24 V DC
Stromaufnahme	63 mA
Haftkraft	700 N
Leistung	1,5 W
Schutzart	IP 65
Betriebsumgebungstemperatur	0 °C bis +50 °C
Farbe	schwarz
Magnetdurchmesser	60 mm
Montage	Wandmontage
Leistungserklärung	CPR-31-13-503-de-en

Türhaftmagnet mit Rückmeldung AG 02 6 500 145 **182,00 €**

Z-6.5-1725
Z-6.5-1871
Z-6.5-1891

THM 447

Passend zur Ankerplatte ASV 75.
Beschreibung und Technische Daten wie THM 446, jedoch:

Maßzeichnung s. S. 82

Technische Daten

Haftkraft	1.372 N
Leistung	3 W
Magnetdurchmesser	70 mm
Leistungserklärung	CPR-31-13-501-de-en

Bei den Türhaftmagneten für Sonderanwendungen dürfen nur die »Ankerplatten für Türhaftmagnete für Sonderanwendungen« auf den Seiten 52 und 53 verwendet werden, da sonst eine einwandfreie Funktion nicht gewährleistet ist. Eine tabellarische Übersicht mit den möglichen Kombinationen von Türhaftmagneten und Ankerplatten für Sonderanwendungen finden Sie auf Seite 53.

3.5 Ankerplatten für Türhaftmagnete für Sonderanwendungen

Ankerplatte (Standard) — AG 02 — 6 500 134 — 21,00 €

Maßzeichnung s. S. 80

ASV 55
Ankerplatte in vernickelter Ausführung, passend für THM 441.

Technische Daten

Schwenkbereich	20°
Durchmesser	55 mm

Varianten

ASV 65 Wie ASV 55, jedoch Ø 65 mm. Passend für THM 442 und 446.	*Maßzeichnung s. S. 80*	**AG 02 6 500 136**	**24,00 €**
ASV 75 Wie ASV 55, jedoch Ø 75 mm. Passend für THM 443, 445 Ex und 447.	*Maßzeichnung s. S. 80*	**AG 02 6 500 137**	**25,50 €**

Flexible Winkelankerplatte — AG 02 — 6 500 135 — 33,00 €

Maßzeichnung s. S. 80

AFV 55
Ankerplatte in vernickelter Ausführung für extreme Einstellung, passend für THM 441.

Technische Daten

Schwenkbereich	2 × 60°
Durchmesser	55 mm

Variante

AFV 75 Wie AFV 55, jedoch Ø 75 mm. Passend für THM 442, 443, 444, 445 Ex, 446 und 447.	*Maßzeichnung s. S. 81*	**AG 02 6 500 138**	**38,00 €**

Teleskopankerplatte	**AG 02**	**6 500 140**	**98,00 €**

ATV 75
Teleskopankerplatte in vernickelter Ausführung mit Schockabsorber, passend für THM 441, 442, 443, 444, 445 Ex, 446 und 447.

Maßzeichnung s. S. 81

Technische Daten

Schwenkbereich	20°
Durchmesser	75 mm
Material	Stahl, chemisch vernickelt

Zuordnung Türhaftmagnet – Anker

	ASV 55	ASV 65	ASV 75	AFV 55	AFV 75	ATV 75
THM 441	●			▲		▲
THM 442		●			▲	▲
THM 443			●		▲	▲
THM 444					●	▲
THM 446		●			▲	▲
THM 447			●		▲	▲

● Standardanker ▲ Alternativanker zum jeweiligen Türhaftmagneten

4. Druck- und Handauslösetaster

4.1 Handauslösetaster zur manuellen Auslösung von Feststellanlagen

Handauslösetaster	AG 02	6 500 143	15,95 €

Maßzeichnung s. S. 83

HAT 02
Handauslösetaster zur Montage in trockenen Räumen, zum manuellen Auslösen von Feststellvorrichtungen gemäß den DIBt-Richtlinien.

Technische Daten

Kontaktart	Öffner
Schaltspannung	30 V DC
Schaltstrom	1 A
Schutzart	IP 20
Farbe	
Gehäuse/Rahmen	weiß, RAL 9010
Wippe	rot, RAL 3000
Montage	Auf-/Unterputz
Beschriftung	Tür schließen

Handauslösetaster	AG 02	6 500 182	17,50 €

Maßzeichnung s. S. 83

HAT 02 GB
Wie HAT 02, jedoch mit englischer Beschriftung.

Handauslösetaster	AG 02	31-6200001-01-01	17,50 €

Maßzeichnung s. S. 83

HAT 02 FR
Wie HAT 02, jedoch mit französischer Beschriftung.

Handauslösetaster	**AG 02**	**6 500 142**	**17,50 €**

HAT 03
Handauslösetaster zur Montage in feuchten Räumen, zum manuellen Auslösen von Feststellvorrichtungen gemäß den DIBt-Richtlinien.

Maßzeichnung s. S. 83

Technische Daten

Kontaktart	Öffner
Schaltspannung	30 V DC
Schaltstrom	1 A
Schutzart	IP 44
Farbe	
Gehäuse	lichtgrau, RAL 7035
Wippe	rot, RAL 3000
Montage	Aufputz
Beschriftung	Tür schließen

Handauslösetaster	**AG 02**	**31-6200003-01-01**	**17,50 €**

HAT 03 Förderanlagen
Wie HAT 03, jedoch mit der Beschriftung »Förderanlagenabschluss schließen«.

Maßzeichnung s. S. 83

4.2 Handauslösung zur manuellen Auslösung von Feststellanlagen

Handauslösung gelb	**AG 02**	**6 200 106**	**55,50 €**

Maßzeichnung s. S. 84

DKT 01 ge
Handauslösung für Feststellanlagen, bei denen ein unbeabsichtigtes Schließen des Abschlusses verhindert werden soll.

TÜV Berlin Brandenburg

Technische Daten

Betriebsspannung	24 V DC
Stromaufnahme	10 mA
Kontaktart	1 Wechsler
Schaltspannung	30 V DC
Schaltstrom	1 A
Schutzart	IP 20
Kabeleinführung	oben/unten
Gehäuse	Kunststoff
Farbe	gelb, ähnlich RAL 1018
Montage	Aufputz

Variante und Zubehör

DKT 01 gr Wie DKT 01 ge, jedoch Farbe grau, ähnlich RAL 7035.		**AG 02** **6 200 115**	**55,50 €**
DFM-Schlüssel		**AG 03** **6 200 147**	**1,75 €**
DFM-Ersatzscheibe		**AG 03** **6 200 289**	**2,25 €**

Handauslösung gelb — AG 02 — 6 200 107 — 67,95 €

TÜV Berlin Brandenburg

DKT 02 ge
Handauslösung für Feststellanlagen, bei denen ein unbeabsichtigtes Schließen des Abschlusses verhindert werden soll, und die **mit einer Selbsthaltung** ausgestattet sind.

Maßzeichnung s. S. 84

Technische Daten

Betriebsspannung	24 V DC
Stromaufnahme	10 mA
Kontaktart	2 × 1 Wechsler
Schaltspannung	30 V DC
Schaltstrom	1 A
Schutzart	IP 20
Kabeleinführung	oben/unten
Gehäuse	Kunststoff
Farbe	gelb, ähnlich RAL 1018
Montage	Aufputz

→ Varianten und Zubehör auf der nächsten Seite

Varianten und Zubehör

DKT 02 gr Wie DKT 02 ge, jedoch Farbe grau, ähnlich RAL 7035.		**AG 02 6 200 118**	**67,95 €**
DKT 02 or Wie DKT 02 ge, jedoch Farbe orange, ähnlich RAL 2011.		**AG 02 6 200 246**	**67,95 €**
DFM-Schlüssel		**AG 03 6 200 147**	**1,75 €**
DFM-Ersatzscheibe		**AG 03 6 200 289**	**2,25 €**

Der Anschluss des DKT 02 erfolgt nur in Verbindung mit der SAB 04, siehe Seite 42.

5. Zubehör

5.1 Optische und akustische Signalmittel

Signalmittel werden u.a. im Anwendungsbereich von Türen und Toren eingesetzt. Dies gilt insbesondere für kraftbetätigte Türen und Tore, für die die Anforderungen der EN 12604 zu beachten sind. Für die dauerhafte Ansteuerung der Signalmittel empfehlen wir die Alarmspeicherkarte SAB 04 (siehe Seite 42).

Optischer Signalgeber	**AG 03**	**6 300 171**	**67,50 €**

Maßzeichnung s. S. 84

Solex A/SW/10C
Optischer Xenon-Signalgeber in robuster Bauform für den universellen Einsatz.
- Kalotte in bernstein
- Sockel weiß mit Bajonettverschluss
- optionales Zubehör Sockel IP 65

Technische Daten

Betriebsspannung	10 bis 30 V DC
Stromaufnahme typ. 24 V	93 mA
Blinkfrequenz	1 Hz
Lichtstärke	8,4 cd
Schutzart	IP 54
Betriebsumgebungstemperatur	-25 °C bis +70 °C
Abmessungen (D × H)	93 × 63 mm
mit tiefem Sockel	93 × 91 mm
Gehäuse	ABS/Polycarbonat

Zubehör

Sockel IP 65 für Solex A/SW/10C Sockel tief, weiß		**AG 03** **6 800 146**	**5,85 €**

Akustischer Signalgeber — AG 03 — 6 300 138-0201 — 57,00 €

VdS G 200117

Norm EN 54-3

CE 0786-CPD-20177

BSE 128 W IP 65

Akustischer Signalgeber mit Zweitonanschluss in robuster Bauform für den universellen Einsatz.

- 28 Tonarten mit Signalton nach DIN 33404-3
- regelbare Lautstärke
- mit tiefem Sockel

Maßzeichnung s. S. 85

Technische Daten

Betriebsspannung	10 bis 30 V DC
Stromaufnahme typ. 24 V	20,5 mA bei DIN-Ton
Einschaltstrom	12,5 A für 25 ns
Schalldruck (DIN-Ton)	bis 115 dB (98 dB) (A)
Schutzart	IP 65
Betriebsumgebungstemperatur	-40 °C bis +80 °C
Abmessungen (D × H)	101 × 100 mm
Gehäuse	ABS, **weiß**

Variante

BSE 128 W
Technische Daten wie BSE 128 W IP 65, aber:
flacher Sockel, IP 54, Abmessungen 101 × 81 mm

AG 03
6 300 138-0203
57,00 €

Elektrische Sirene — AG 02 — 6 300 068 — 35,00 €

SP 205

Elektronische Sirene in rechteckigem Gehäuse mit einem Signalton.

Maßzeichnung s. S. 85

Technische Daten

Betriebsspannung	18 bis 30 V DC
Stromaufnahme bei 24 V	45 mA
Einschaltstrom	180 mA für 45 µs
Schalldruck, einstellbar	90 bis 104 dB(A)
Betriebsumgebungstemperatur	0 °C bis +50 °C
Schutzart	IP 30
Farbe	weiß, ähnlich RAL 9010

Akustischer und optischer Signalgeber AG 03 6 300 158 131,85 €

Maßzeichnung s. S. 85

ROLP SB-W Set
Elektronische Sirene mit integrierter Blitzleuchte.
- 32 programmierbare Tonarten
- Signalton nach DIN 33404-3
- automatische Synchronisation
- regelbare Lautstärke
- Sockel mit Bajonettverschluss

VdS G 206020
Norm EN 54-3
CE 0832-CPD-0132

Technische Daten

Schalldruck	max. 110 dB (A)
Betriebsspannung	9 bis 30 V DC
Stromaufnahme bei 24 V	23,5 mA bei DIN-Ton
Einschaltstrom	2,6 A für 4 µs
Blinkfrequenz	1 Hz
Betriebsumgebungstemperatur	-10 °C bis +55 °C
Schutzart	IP 54
Abmessungen (D × H)	93 × 78 mm
Farbe	**weiß**

5.2 Relaiskasten

Relaiskasten AG 02 5 700 002 68,00 €

Maßzeichnung s. S. 84

424
Relaiskasten zum Schalten von Leistungen über 1 A / 24 V DC.

DIBt
Z-6.5-1725
Z-6.5-1891

Technische Daten

Betriebsspannung	24 V DC
Stromaufnahme	35 mA
Relaiskontakt	2 Wechsler, potentialfrei
Schaltspannung	250 V AC
Schaltstrom	3 / 5 A
Schaltspannung	30 V DC
Schaltstrom bei 30 V DC	3 A
Schaltstrom bei 24 V DC	5 A
Schutzart	IP 54
Kabeleinführung	oben/unten
Gehäuse	Kunststoff
Farbe	grau, ähnlich RAL 7035
Montage	Aufputz

5.3 Prüfgeräte

Melderpflücker für Rauch- und Thermoschalter	**AG 03**	**5 600 088**	**233,85 €**

UDR 132/142
Universeller Melderpflücker für die Melder und Schalter der Serien 130, 140, 150, 132, 142, TS 217, TDS 247. Aufsteckbar auf die Pflücker-/Grundstangen UTP 6 und 7.

Prüfgerät für Melder	**AG 03**	**5 600 097-0201**	**104,00 €**

FDT 533
Zur Durchführung der Rauchprüfung von Rauchschaltern und Rauchwarnmeldern.
- Aufnahme für Prüfgasflasche mit Auslösemechanik
- Auch einsetzbar zur Prüfung von Rauchmeldern der Melderserie SecuriStar

Die Montagehöhe ist abhängig von der gewählten Pflückerstange.

Zubehör zu den Meldertausch- und Prüfgeräten

UTP 6 Pflückerstange zur Aufnahme der verschiedenen Meldertausch- und Prüfgeräte. Für Montagehöhen bis 4,5 m		**AG 03 5 600 072**	**125,50 €**
UTP 7 Pflückerstange zur Aufnahme der verschiedenen Meldertausch- und Prüfgeräte. Für Montagehöhen bis 5,5 m		**AG 03 5 600 073**	**146,00 €**
UTP 5 Verlängerung der Pflückerstangen UTP 6/7 um 1,5 m		**AG 03 3 330 253**	**78,80 €**

⚠ Für den Versand von Prüfstangen wird aufgrund der Überlänge ein Aufschlag berechnet.

Prüfaerosol	**AG 03**	**6 900 331**	**24,75 €**

918/5
Prüfaerosol zur Funktionsprüfung (Simulation des Rauches) der Rauchmelder/-schalter.
- frei von halogenierten Kohlenwasserstoffen (FCKW o.ä.)
- Inhalt 250 ml

5.4 Inbetriebnahme und Wartung von Feststellanlagen

Inbetriebnahme	AG 02	7 001 949	20,00 €

IW-Set RS nach DIN 14677
Set für Abnahme und Wartung von Feststellanlagen gemäß den DIBt-Bestimmungen, bestehend aus:
– Abnahme-/Wartungsprotokoll
– DIBt-Zulassungsschild
– DIBt-Zulassungsbescheid
– Hinweisschild für Feuer-/Rauchschutztür
– Wartungshinweise
– Kontrollheft

DIN DIN 14677

Hinweisschild für Feuer-/Rauchschutztür	AG 02	3 710 691	netto 2,95 €

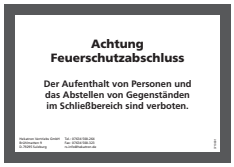

Hinweisschild
Für die Schließbereichskennzeichnung an Feuerschutzabschlüssen.

Abnahmeschild Feststellanlagen	AG 02	3 740 888	netto 3,50 €

Abnahmeschild
Abnahmeschild DIBt-Zulassungsschild für Feststellanlagen.

6. Feststellanlagen in explosionsgefährdeten Bereichen

6.1 Richtlinien und Hinweise

In den Richtlinien des Deutschen Instituts für Bautechnik (DIBt) ist der Einsatz von Feststellanlagen in explosionsgefährdeten Bereichen festgelegt:

In Räumen, in denen mit einer explosionsfähigen Atmosphäre durch brennbare Stäube gerechnet werden muss (Zonen 20, 21 und 22, DIN VDE 0165), dürfen keine Feststellanlagen verwendet werden.

Nur in Räumen, in denen mit einer explosionsfähigen Atmosphäre durch brennbare Gase, Dämpfe oder Nebel gerechnet werden muss (Zonen 1 bis 2 DIN VDE 0165), dürfen Feststellanlagen eingebaut werden.

Hinweis
Laut den Leitlinien zur Anwendung der Richtlinie 94/9EG des Rates vom 23. März 1994 zur Angleichung der Rechtsvorschriften der Mitgliedstaaten für Geräte und Schutzsysteme zur bestimmungsgemäßen Verwendung in explosionsgefährdeten Bereichen dürfen ab 01. Juli 2003 für diesen Anwendungsbereich nur noch Produkte in den Markt gebracht oder in Betrieb genommen werden, die den Bestimmungen der Richtlinie ATEX 100 a entsprechen.

HEKATRON ist zwischenzeitlich zusätzlich nach ATEX zertifiziert. Der ORS 142 Ex und weitere Systemkomponenten erfüllen die Anforderungen der o.g. Richtlinie.

Nachverfolgbarkeit
Aufgrund der RL94/9/EG sind Hersteller und Wiederverkäufer verpflichtet, eine Rückverfolgbarkeit des Produktes bis zum Endverbraucher zu gewährleisten. Die Verwaltung des Produktes erfolgt mittels der Seriennummer, die auf dem Produkt dauerhaft angebracht ist.

Die explosionsgefährdeten Bereiche der Zonen 0 bis 2 sind wie folgt definiert:

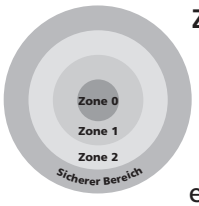

Zone 0 umfasst Bereiche, in denen gefährliche eine explosionsfähige Atmosphäre ständig oder langzeitig vorhanden ist.
Zone 1 umfasst Bereiche, in denen damit zu rechnen ist, dass eine gefährliche explosionsfähige Atmosphäre gelegentlich auftritt.
Zone 2 umfasst Bereiche, in denen damit zu rechnen ist, dass eine gefährliche explosionsfähige Atmosphäre nur selten und dann auch nur kurz auftritt.

Die Festlegung der Ex-Zonen wird vom Betreiber der Anlage vorgenommen. Die sicherheitsrelevanten Festlegungen werden in einem Explosionsschutz-Dokument festgehalten.

Für den Einsatz einer Feststellanlage in explosionsgefährdeten Bereichen ist Folgendes zu beachten:

- Die Teile der Feststellanlage, die in den Ex-Zonen 1 bis 2 eingebaut werden, müssen explosionsgeschützt und für die jeweilige Ex-Zone zugelassen sein.
- Alle Teile der Feststellanlage müssen eine gemeinsame Zulassung des DIBt haben. Die Feststellvorrichtung muss zusätzlich durch Melder einer geprüften ortsfesten Gaswarnanlage für den Explosionsschutz ausgelöst werden.
- Gaswarnanlage und Feststellanlage müssen elektrisch verträglich sein.
- Rauchschaltanlagen müssen regelmäßig von einer Fachkraft geprüft und gewartet werden.

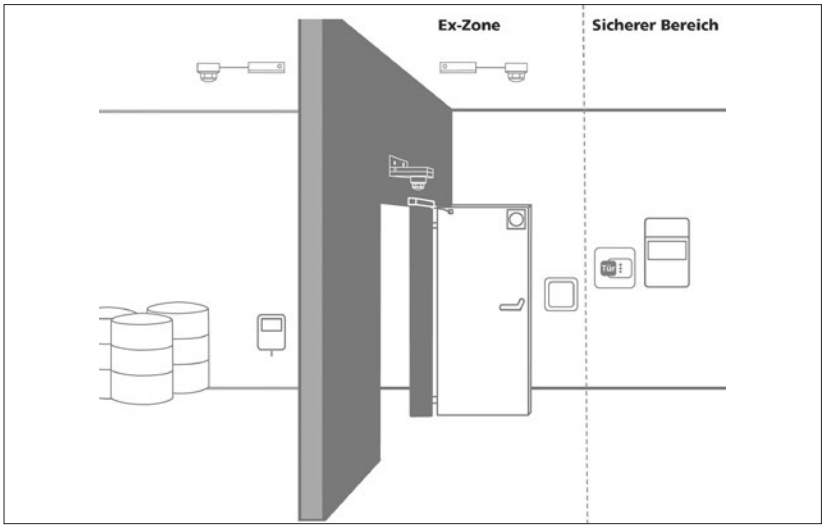

6.2 Rauchschalter für explosionsgefährdete Bereiche

Optischer Rauchschalter, Ex-Ausführung AG 02 5 000 590-0201 **567,00 €**

Maßzeichnung s. S. 85

ORS 142 Ex
Optischer Rauchschalter inklusive Sockel für den Einsatz in den Ex-Zonen 1 und 2.
ATEX zugelassen und mit Revisionsanzeige nach DIN 14677.

Z-6.5-1725

II 2G EEx ib IIC T4

DIN 14677

Technische Daten

Raucherkennung	nach EN 54, Teil 7
Betriebsspannung	20 bis 28 V DC
Stromaufnahme bei 28 V DC	
Ruhe	12 mA
Alarm	1,8 mA
Relaiskontakt	Öffner
Schaltspannung	30 V DC
Schaltstrom	1 A
Schaltleistung	30 W
Schutzart	
Rauchschalter	IP 42
Anschlussbox	IP 54
Betriebsumgebungstemperatur	-20 °C bis +70 °C
Kabellänge	15 cm

Bei Sturzmontage Konsole K 143-S verwenden (siehe Seite 25).

Optischer Rauchschalter, Ex-Ausführung AG 02 4 000 259-0201 **201,00 €**

ORS 142 Ex.E
Austausch- und Ersatzrauchschalter.

Feststellanlagen-Zentrale

NEU

AG 02 **31-5400002-01-01** **139,00 €**

Z-6.5-1725

DIN EN 14637

VdS G 213091

FSZ Basis

Maßzeichnung s. S. 77

Hekatron bringt mit der neuen FSZ Basis eine Feststellanlagen-Zentrale auf den Markt, die schon heute den Vorgaben der DIN EN 14637 und den neusten DIBt-Prüfgrundlagen entspricht.
Sie ist für den Einsatz an Türen und Toren in unterschiedlichen Anwendungsfeldern von Industrie- bis Verwaltungsgebäuden geeignet.

Die FSZ Basis löst das bewährte NG 519 ab und kann auch in bestehende Anlagen eingebunden werden.

Produkthighlights:
- Die FSZ Basis ist Stromversorgung, Steuerung, Handtaster, Alarmspeicher und Resettaster in Einem
- DIN EN 14637 und DIBt konform – neuster Stand der Technik und der Normen!
- Abwärtskompatibel zu bestehenden Feststellanlagen von Hekatron und damit kostengünstig in der Modernisierung

Weitere Leistungsmerkmale:
- Leitungsüberwachung gemäß DIN EN 14637 (keine Leitungsüberwachung bei Ex-Anwendungen)
- Alarmspeicherung
- Individuelle Steuerungsmöglichkeiten durch zwei separate Alarmausgänge
- Kabeleinführungen oben, unten und hinten
- Leicht zugängliche Anschlussklemmen
- Einsetzbar in schwierigen Umgebungsbedingungen mit Feuchtigkeit, Staub, Wärme, Kälte und Temperaturen von -10 °C bis +50 °C
- Kurzschlusssicher
- Kompatibel zu sämtlichen Vorgängerprodukten und bestehenden Leitungsnetzen

Technische Daten

Nennspannung	230 V AC
Nennfrequenz	50/60 Hz
Leistungsaufnahme	13,8 VA
Ausgangsspannung	24 V DC
Ausgangsstrom	max. 400 mA
Alarmrelais	1 Wechsler, potentialfrei
Schaltleistung	max. 250 V AC / 5A max. 30 V DC / 3A max. 24 V DC / 5A
Betriebsumgebungstemperatur	-10 °C bis +50 °C
Lagertemperatur	-10 °C bis +60 °C
Schutzart bei Kabeleinführung	
Aufputz	IP 54
Unterputz	IP 30
Schutzklasse	»I«
Gehäuse	PC-ABS
Farbe Gehäuse	weiß, RAL 9003

Technische Daten (Fortsetzung)

Gewicht	420 g
Lieferumfang	
1 × FSZ Basis	
1 × Verpackung	
1 × Montageanleitung	
1 × Montageset (siehe Seite 33)	
1 × Kabelverschraubungsset (siehe Seite 33)	
1 × Einschub für den integrierten Auslösetaster mit der Beschriftung »Tür schließen« und »Tor schließen«	
2 × Abschlussmodul AM 142	

Netz- und Auslösegerät — AG 02 — 5 400 081 — 135,00 €

Maßzeichnung s. S. 77

NAG 03

Z-6.5-1725
Z-6.5-1891

Netz- und Auslösegerät zur Spannungsversorgung von Rauchschaltanlagen. Das Gerät besitzt ein Schaltnetzteil mit hohem Wirkungsgrad und einer stabilisierten Nennspannung von 24 V DC. Es verfügt über eine spezielle Abschalttechnik um das Verkleben von Relaiskontakten im Kurzschlussfall zu verhindern. Zusätzlich ist ein Steckplatz zur Aufnahme der Zusatzplatine SAB 04 vorhanden.

– Anschlussklemmen für alle externen Geräte
– Klemmstützpunkt für RSBus

Die Montage muss außerhalb des explosionsgefährdeten Bereichs erfolgen.

Technische Daten

Eingangs-Nennspannung	230 V AC
Leistungsaufnahme	46 VA
Ausgangs-Nennspannung	24 V DC
Ausgangsstrom	900 mA
Ausgangsleistung	21,6 W
Relaiskontakt	1 Wechsler, potentialfrei
Schaltspannung	250 V AC
Schaltstrom	5 A
Schaltspannung	30 V DC
Schaltstrom bei 30 V DC	3 A
Schaltstrom bei 24 V DC	5 A
zusätzlich 1 geschalteter Ausgang	24 V DC
Schutzart	IP 30
Schutzklasse	II
ÜeSpKat.	II
Verschmutzungsgrad	2(P2)
Betriebsumgebungstemperatur	+5 °C bis +40 °C
Kabeleinführungen	Durchmesser 12 mm
von oben	2 Stück
von unten	3 Stück
Gehäuse	Polycarbonat
Farbe	weiß, ähnlich RAL 9010
Montage	Wandmontage, Aufputz

6.3 Türhaftmagnete zum Einsatz in Ex-Bereichen

Türhaftmagnet **AG 02** **6 500 139** **440,00 €**

Z-6.5-1725
Z-6.5-1871
Z-6.5-1891

II 2G EEx m II T6

THM 445 Ex
Türhaftmagnet für Feststellanlagen an Abschlüssen in den Ex-Zonen 1 und 2. Mit Verpolschutz und Löschdiode. **Gemäß ATEX.**

Maßzeichnung s. S. 83

Technische Daten

Betriebsspannung	24 V DC
Stromaufnahme	125 mA
Haftkraft	1.568 N
Leistung	3 W
Schutzart	IP 65
EN nach Cenelec	EN 50 014/EN 50 028
Prüfschein/PTB-Nr.	Ex-96.D.2188X
Betriebsumgebungstemperatur	-20 °C bis +40 °C
Montage	Wandmontage
Kabellänge	3,00 m
Magnetdurchmesser	70 mm

Türhaftmagnet **AG 02** **6 500 131** **152,50 €**

Z-6.5-1725
Z-6.5-1871
Z-6.5-1891

II 3G Ex nC II T6 X

THM 442
Türhaftmagnet für Feststellanlagen an Abschlüssen in Feuchträumen und in der Ex-Zone 2. Mit Verpolschutz und Löschdiode.
Gemäß ATEX.

Maßzeichnung s. S. 82

Technische Daten

Betriebsspannung	24 V DC
Stromaufnahme	63 mA
Haftkraft	700 N
Leistung	1,5 W
Schutzart	IP 65
Betriebsumgebungstemperatur	0 °C bis +50 °C
Farbe	schwarz
Montage	Wandmontage
Magnetdurchmesser	63 mm
Leistungserklärung	CPR-31-13-503-de-en

Bei den Türhaftmagneten zum Einsatz in Ex-Bereichen dürfen nur die »Ankerplatten für Türhaftmagnete im Ex-Bereich« auf Seite 69 verwendet werden, da sonst eine einwandfreie Funktion nicht gewährleistet ist.
Eine tabellarische Übersicht mit den möglichen Kombinationen von Türhaftmagneten und Ankerplatten zum Einsatz im Ex-Bereich finden Sie auf Seite 70.

Türhaftmagnet — AG 02 — 6 500 132 — 170,00 €

Maßzeichnung s. S. 82

THM 443
Türhaftmagnet für Feststellanlagen an Abschlüssen in Feuchträumen und in der Ex-Zone 2. Mit Verpolschutz und Löschdiode.
Gemäß ATEX.

Z-6.5-1725
Z-6.5-1871
Z-6.5-1891

II 3G Ex nC II T6 X

Technische Daten

Betriebsspannung	24 V DC
Stromaufnahme	63 mA
Haftkraft	1.372 N
Leistung	1,5 W
Schutzart	IP 65
Betriebsumgebungstemperatur	0 °C bis +50 °C
Farbe	schwarz
Montage	Wandmontage
Magnetdurchmesser	70 mm
Leistungserklärung	CPR-31-13-501-de-en

Türhaftmagnet — AG 02 — 6 500 133 — 196,50 €

Maßzeichnung s. S. 83

THM 444
Türhaftmagnet für Feststellanlagen an Abschlüssen zum Außenbereich, zur Montage im Außenbereich oder in der Ex-Zone 2. Mit Verpolschutz und Löschdiode.
Gemäß ATEX.

Z-6.5-1725
Z-6.5-1871
Z-6.5-1891

II 3G Ex nC II T6 X

Technische Daten

Betriebsspannung	24 V DC
Stromaufnahme	330 mA
Haftkraft	1.800 N
Leistung	7,8 W
Schutzart	IP 65
Betriebsumgebungstemperatur	-25 °C bis +50 °C
Farbe	schwarz
Montage	Wandmontage
Magnetdurchmesser	70 mm

Bei den Türhaftmagneten zum Einsatz in Ex-Bereichen dürfen nur die »Ankerplatten für Türhaftmagnete im Ex-Bereich« auf Seite 69 verwendet werden, da sonst eine einwandfreie Funktion nicht gewährleistet ist.
Eine tabellarische Übersicht mit den möglichen Kombinationen von Türhaftmagneten und Ankerplatten zum Einsatz im Ex-Bereich finden Sie auf Seite 70.

6.4 Ankerplatten für Türhaftmagnete im Ex-Bereich

Ankerplatte (Standard) — AG 02 — 6 500 136 — 24,00 €

ASV 65
Ankerplatte in vernickelter Ausführung, passend für THM 442 und 446.

Technische Daten

Schwenkbereich	20°
Durchmesser	65 mm

Maßzeichnung s. S. 80

Variante

ASV 75
Wie ASV 65, jedoch Ø 75 mm.
Passend für THM 443, 445 Ex und 447.

Maßzeichnung s. S. 69

AG 02
6 500 137
25,50 €

Flexible Winkelankerplatte — AG 02 — 6 500 138 — 38,00 €

AFV 75
Ankerplatte in vernickelter Ausführung für extreme Einstellung, passend für THM 442, 443, 444, 445 Ex, 446 und 447.

Technische Daten

Schwenkbereich	2 × 60°
Durchmesser	75 mm

Maßzeichnung s. S. 81

Teleskopankerplatte — AG 02 — 6 500 140 — 98,00 €

ATV 75
Teleskopankerplatte in vernickelter Ausführung mit Schockabsorber, passend für THM 442, 443, 444, 445 Ex, 446 und 447.

Technische Daten

Schwenkbereich	20°
Durchmesser	75 mm
Material	Stahl, chemisch vernickelt

Maßzeichnung s. S. 81

Ex-Anschlussdose für Ex-Magnete — AG 02 — 6 900 360 — 102,50 €

Anschlussdose mit dreipoliger Klemmleiste
Zur Installation in den Ex-Zonen 1 und 2 sowie im sicheren Bereich.
Gemäß ATEX.

Zuordnung Türhaftmagnet – Anker

	ASV 65	ASV 75	AFV 75	ATV 75
THM 442	●		▲	▲
THM 443		●	▲	▲
THM 444			●	▲
THM 445 Ex		●	▲	▲

● Standardanker ▲ Alternativanker zum jeweiligen Türhaftmagneten

6.5 Handauslösetaster zur manuellen Auslösung von Feststellanlagen in Ex-Bereichen

Drucktaster **AG 02** **6 500 141** **155,50 €**

Maßzeichnung s. S. 86

422 Ex
Handauslösetaster zur Montage in den Ex-Zonen 1 und 2, zum manuellen Auslösen von Feststellvorrichtungen gemäß den DIBt-Richtlinien und **ATEX**.

EEx edm IIC T6

Technische Daten

Kontaktart	1 Öffner/1 Schließer
Schaltspannung	24 V DC
Schaltstrom	1 A
Schutzart	IP 66/IP 67
Prüfschein/PTB-Nr.	EX-97.D.3127
Betriebsumgebungstemperatur	-20 °C bis +40 °C
Kabeleinführung	M 20 × 1,5
Montage	Aufputz
Beschriftung	Tür schließen

6.6 Gaswarnanlagen

Gaswarnanlagen sind zwingend erforderlich bei Feststellanlagen in explosionsgefährdeten Bereichen der Zone 1 und 2.

Gasmesscomputer **AG 02** **6 900 333** **1.065,00 €**

GMC 8022 H
Gasmesscomputer mit 2 Messkanälen zum Anschluss von zwei Messfühlern vom Typ HC 100 MH.
Mit Konzentrationsanzeige, zwei Alarmstufen, Hupenausgang und potentialfreien Relaisausgängen.
Eingabe von zwei Grenzwertstufen (UEG) (Alarm 1 und Alarm 2).
Gemäß ATEX.

Maßzeichnung s. S. 86

Die Montage muss im sicheren Bereich erfolgen!

Technische Daten

Betriebsspannung	230 V AC oder 24 V DC
Stromaufnahme	max. 110 mA
Leistungsaufnahme	20 VA /14 W
Eingangssignal	4 bis 20 mA
Schaltspannung	max. 30 V DC
Schaltstrom	max. 2 A
Schaltspannung	max. 230 V AC
Schaltstrom	max. 2 A
Betriebsumgebungstemperatur	0 °C bis +55 °C
Schutzart	IP 54
Montage	Wandmontage/Normfeldeinbau
Gewicht	4,26 kg

Messfühler Exmess AG 02 6 900 329 985,00 €

Maßzeichnung s. S. 86

Liefertermin
auf Anfrage

HC 100 MH
Messfühler zum Erfassen explosionsfähiger Gase und Dämpfe in Räumen der Ex-Zonen 1 und 2. Einmann-Kalibrierung.
Gemäß ATEX.

EEx s IIC T6

Bitte geben Sie uns bei der Bestellung immer die Stoffliste aus der jeweiligen Ex-Schutz-dokumentation bekannt. Unsere Sensoren werden für Sie vorkalibriert.
Da es sich bei dem Produkt um eine Sonder-anfertigung handelt ist der Umtausch ausge-schlossen.

Technische Daten

Messprinzip	Wärmetönung
Betriebsspannung	18 bis 32 V DC
Stromaufnahme	max. 100 mA
Ausgangssignal	4 bis 20 mA
Ansprechzeit	9 bis 17 s
Strömungsgeschwindigkeit	max. 15 m/s
Leitungslänge Fühler – Gasmesscomputer	max. 1.000 m
Betriebsumgebungstemperatur	-20 °C bis +55 °C
Schutzart	IP 54
Montage	Wandmontage

6.7 Inbetriebnahme von Feststellanlagen in explosionsgefährdeten Bereichen

Grundlage für alle unsere Dienstleistungen ist, dass die Arbeiten unterbrechungsfrei und in einem Durchgang während unserer Geschäftszeiten durchgeführt werden können. Die Montageflächen müssen frei zugänglich sein. Eventuell benötigte Leitern und Gerüste sind bauseits zu stellen.

Das Leitungsnetz ist nicht Bestandteil unseres Angebots und ist bauseits nach unseren Vorgaben zu erstellen. Zum Zeitpunkt unserer Inbetriebnahme müssen sämtliche bauli-chen Vorleistungen abgeschlossen sein. Ferner muss die bauseitige Spannungsversorgung vorhanden sein.

Pauschal werden 650,00 Euro abgerechnet, für jede weitere Tür 170,00 Euro, maximal drei Türen pro Tag.

Termine vereinbaren Sie bitte mit Herrn Clemens Zierlewagen (Tel. 07634 500-146) oder Herrn Wagner (Tel. 07634 500-147).

HEKATRON
Ihr Partner für Brandschutz

Maßzeichnungen

Optischer Rauchschalter ORS 142

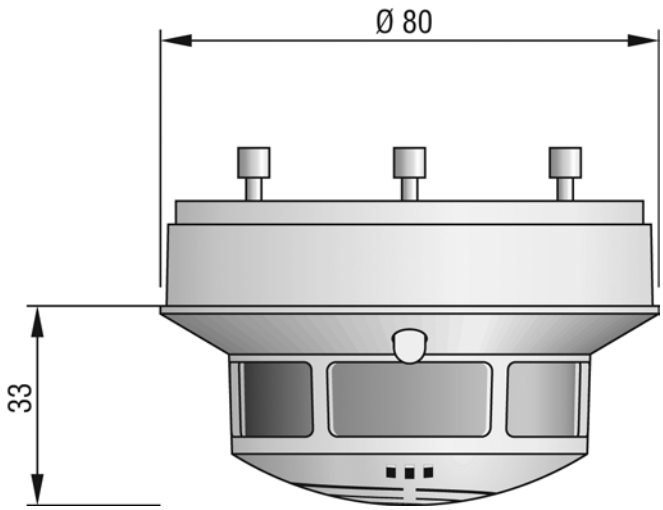

Thermoschalter TDS 247

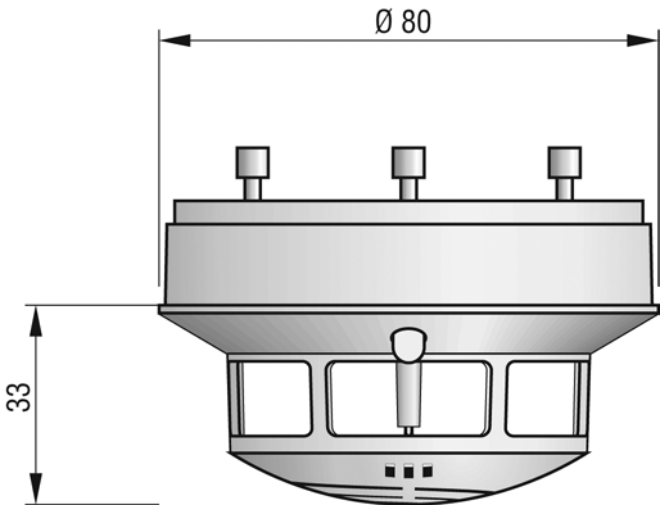

Optischer Funkrauchschalter ORS 145 F

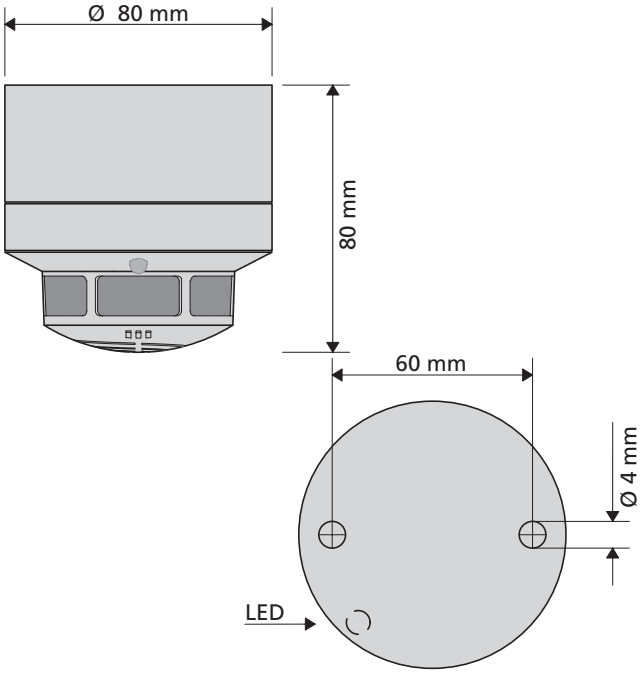

Funkempfänger RMU 04

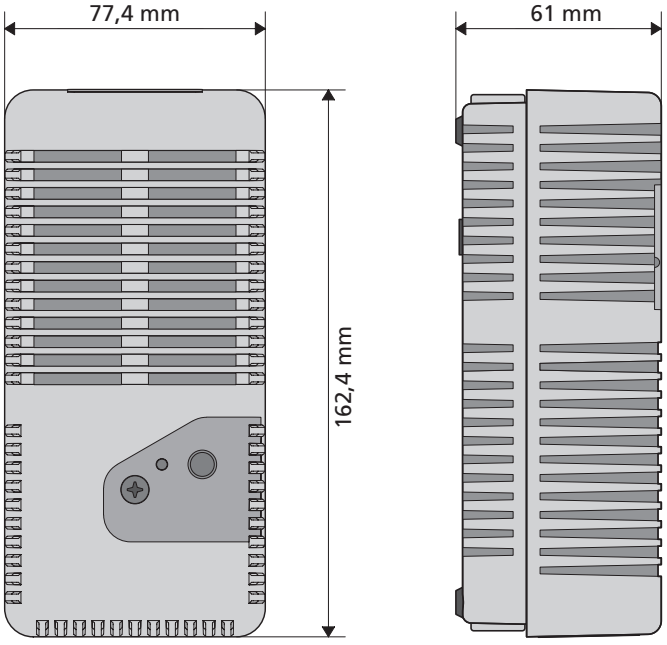

Montagesockel, Aufputz 143 A

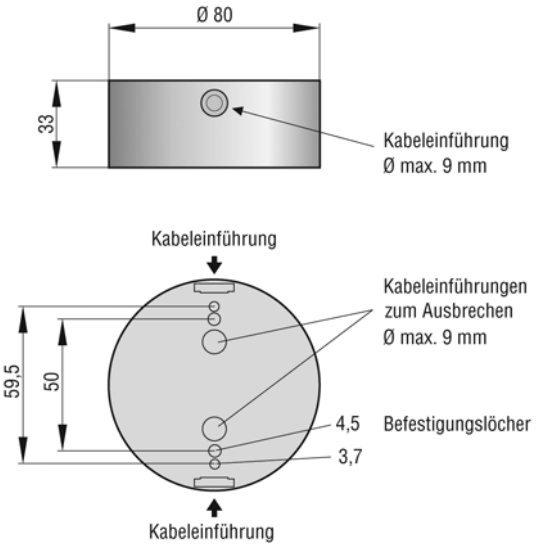

Montagesockel, Wandmontage 143 W

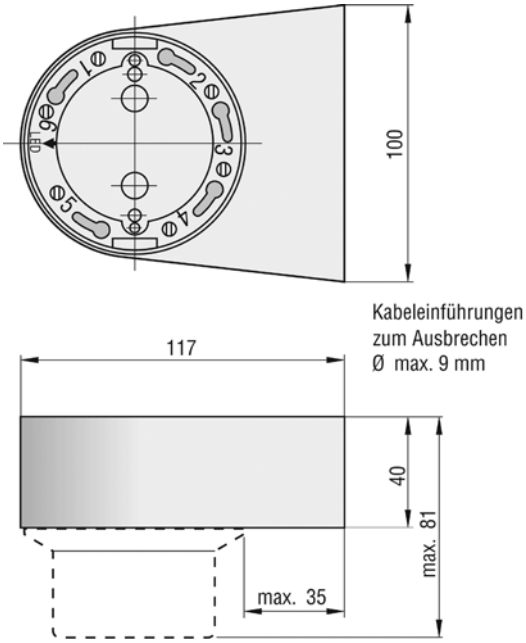

Montagesockel Aufputz 143 AF

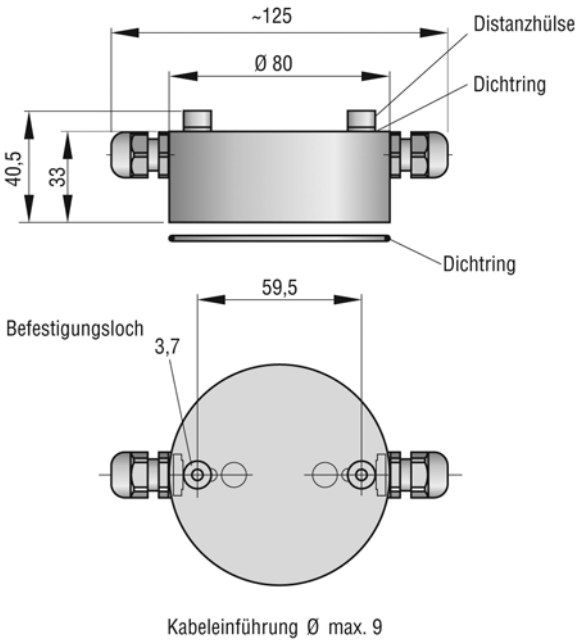

Montagesockel, Hohldecken 143 UH

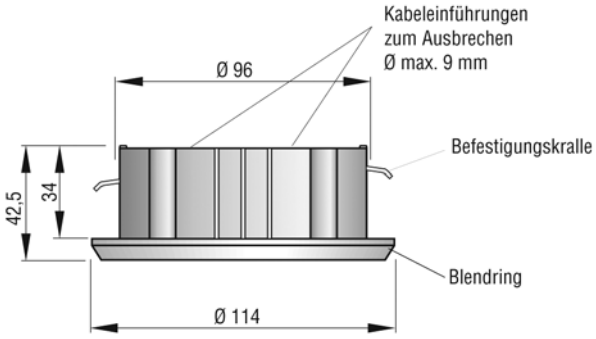

Konsole K 143-S

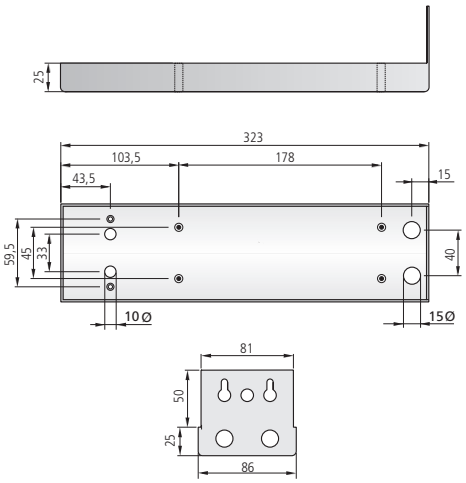

Konsole K 143-K

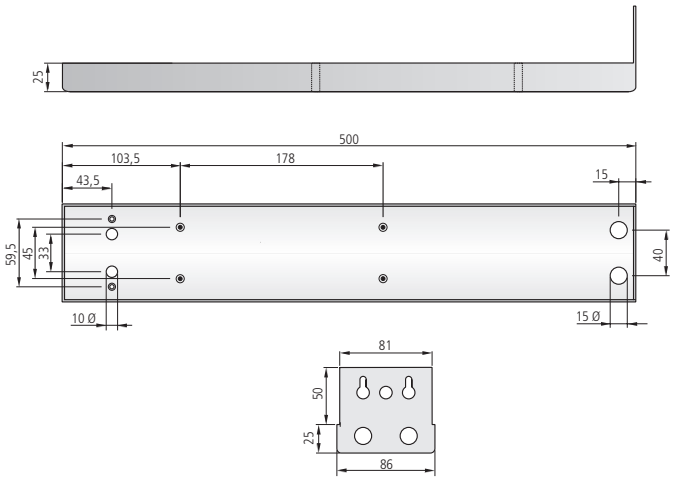

Optischer Rauchschalter ORS 142 W

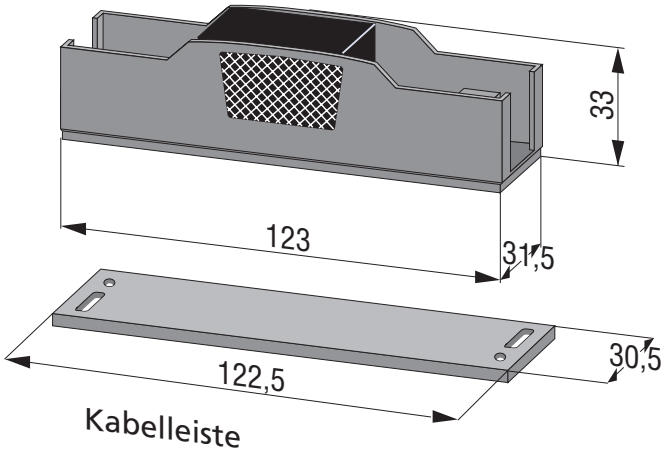

Netz- und Auslösegerät NAG 02

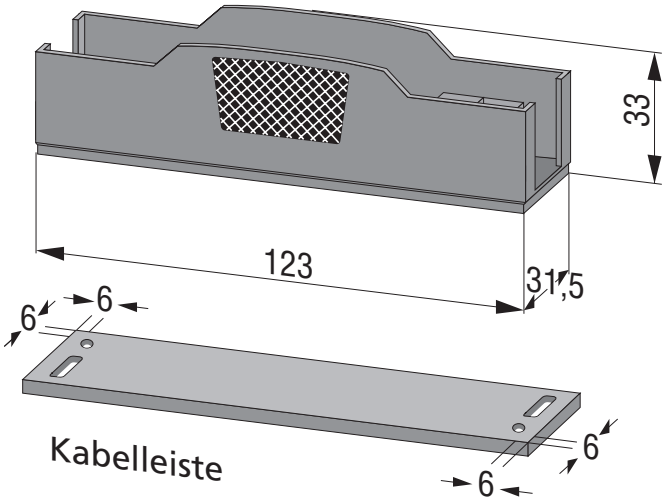

Oberteil, Design-Ausführung RNO 01

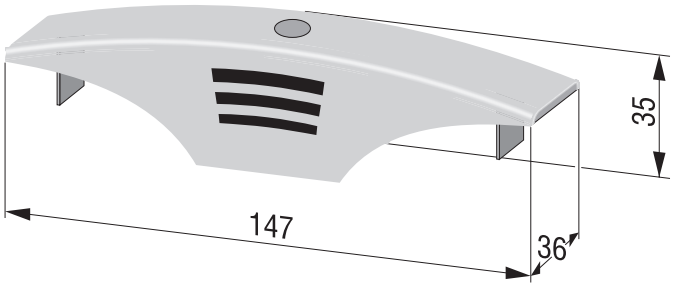

Oberteil, Standard-Ausführung RNO 02

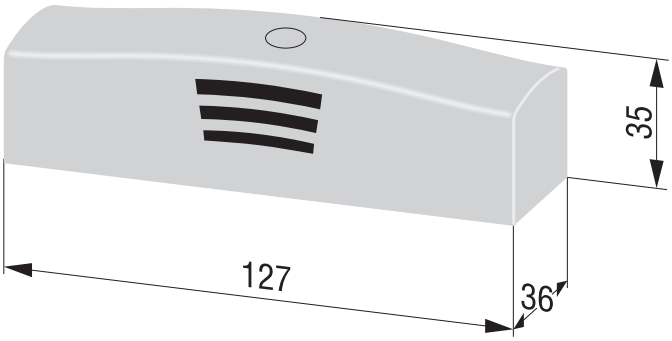

RSZ-Oberteil, Design-Ausführung RZO 01

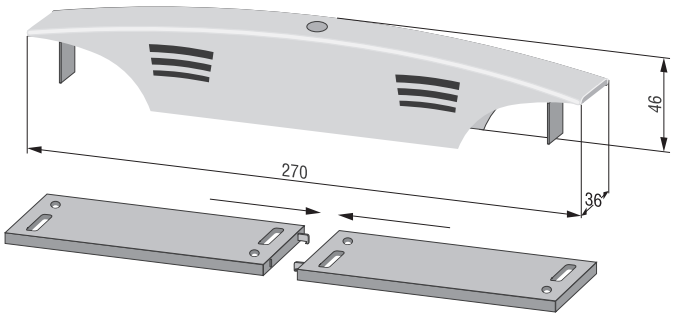

RSZ-Oberteil, Standard-Ausführung RZO 02

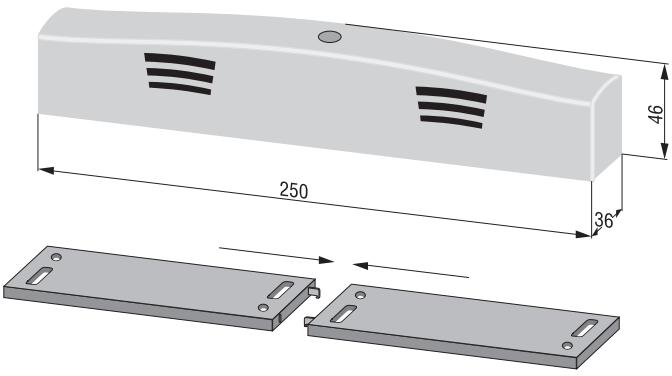

Feststellanlagen-Zentrale FSZ Basis

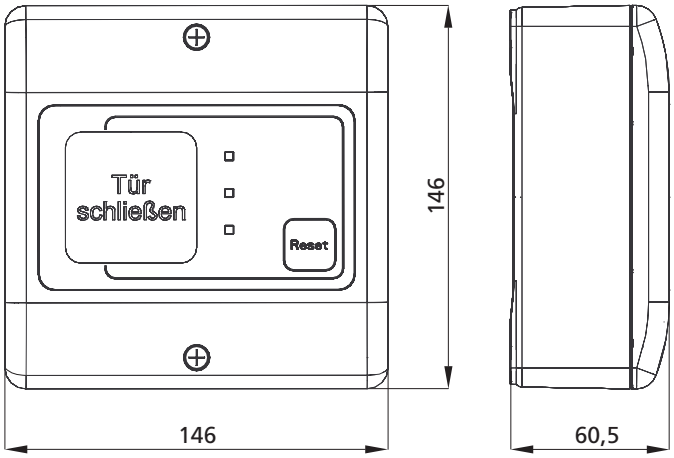

Rauchschalter-Zustands-Anzeige RZA 142 AP

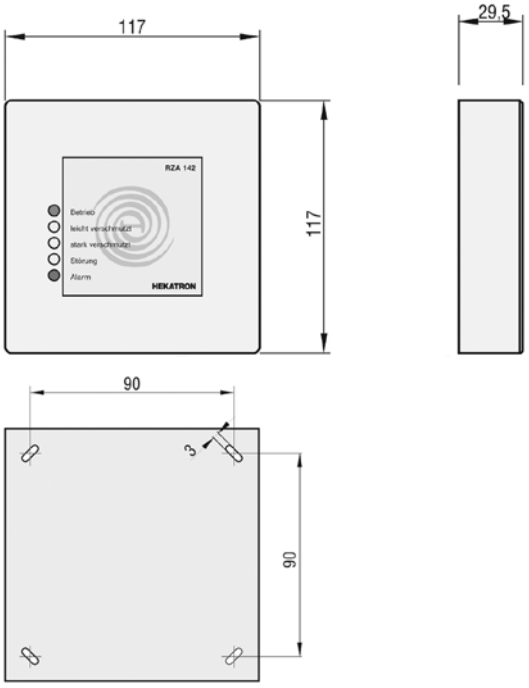

Netzgerät NAG 03 / FAD 01

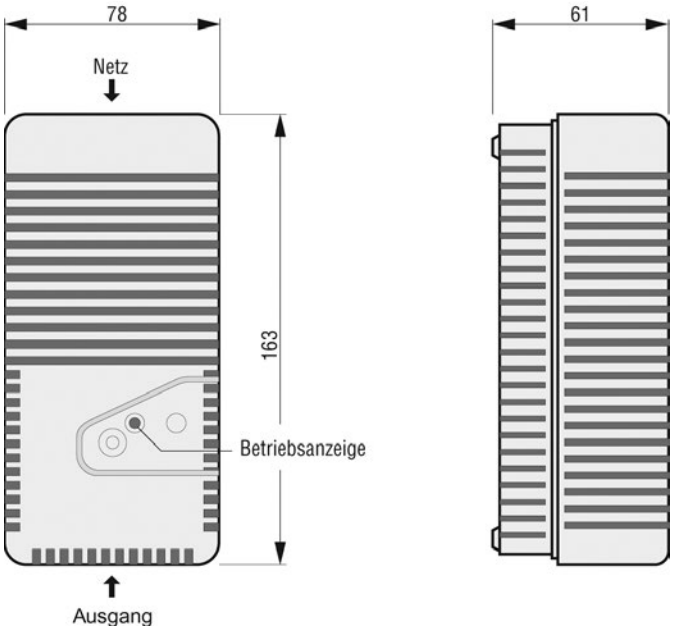

Netz- und Auslösegerät NAG 04

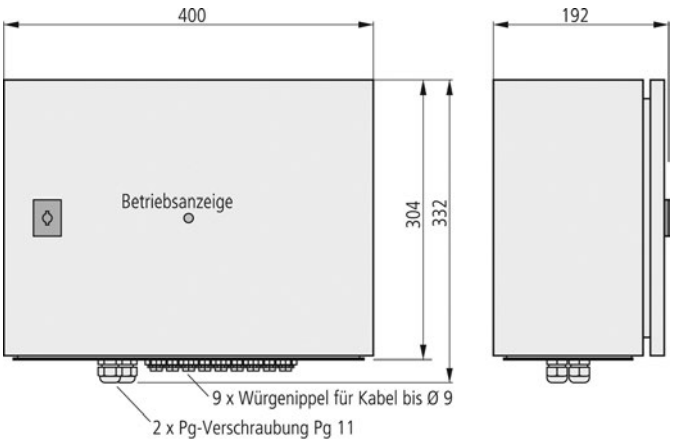

Netzgerät SVG 522

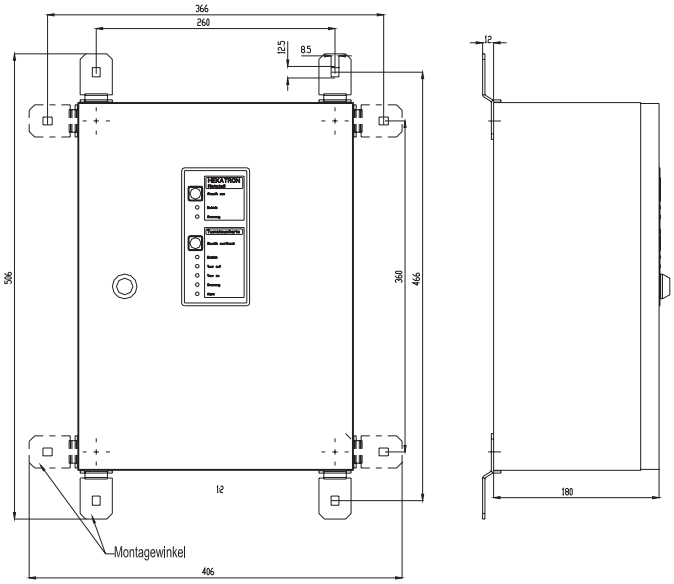

Türhaftmagnet THM 413

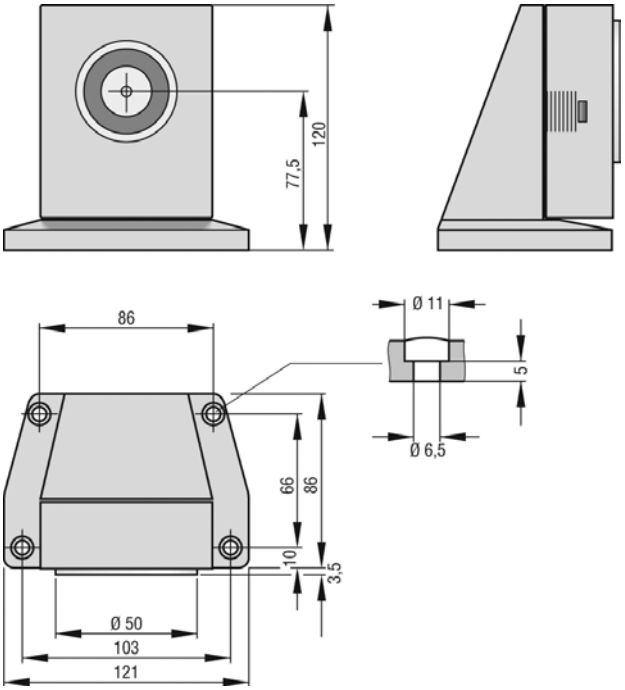

Türhaftmagnet THM 425

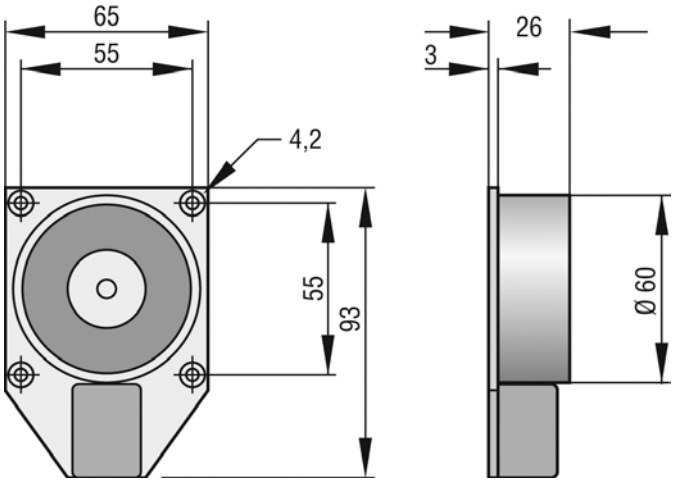

Türhaftmagnet THM 425-1

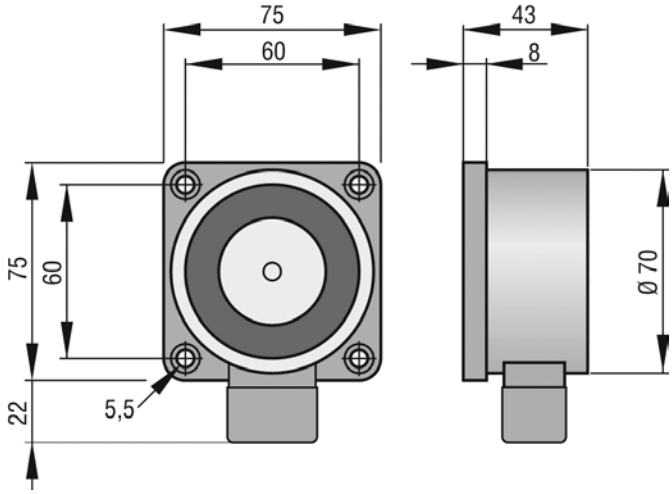

Türhaftmagnet THM 433

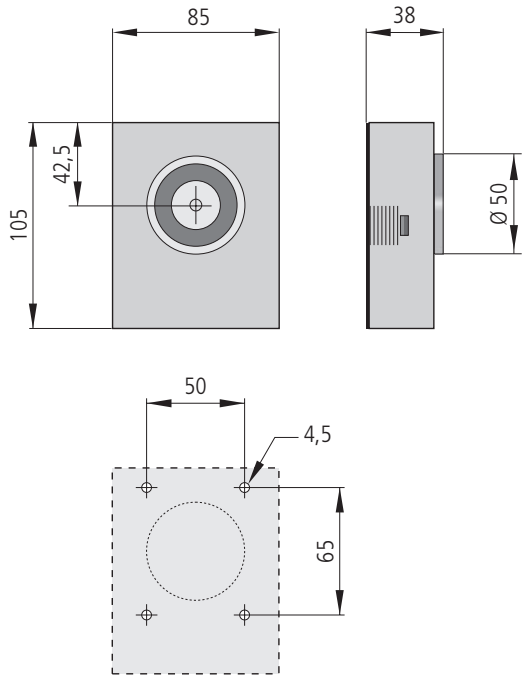

Türhaftmagnet THM 433-1

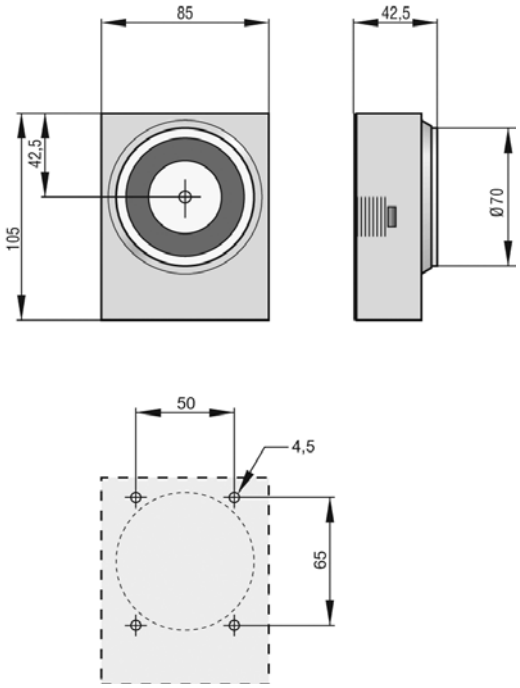

Türhaftmagnet THM 439/...

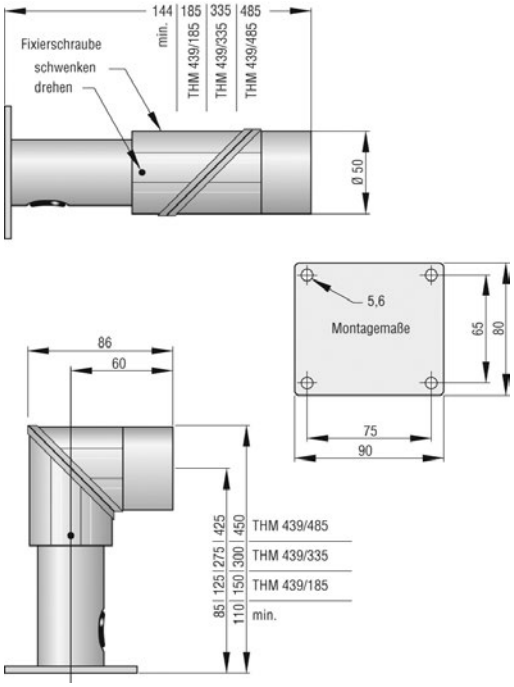

Türhaftmagnet THM 440

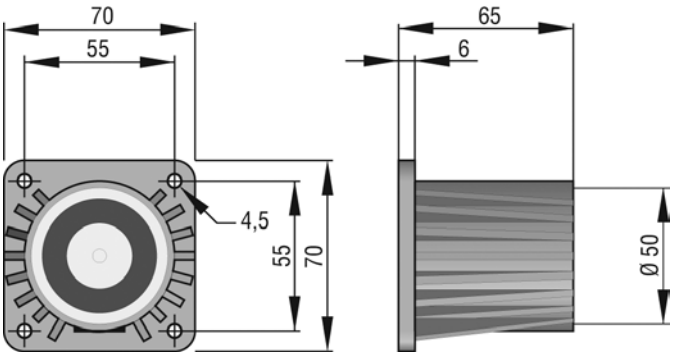

Ankerplatte ASS 55 / ASV 55

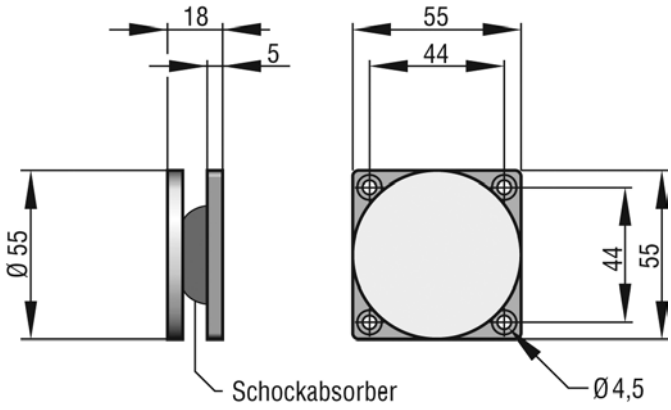

Ankerplatte ASS 65 / ASV 65

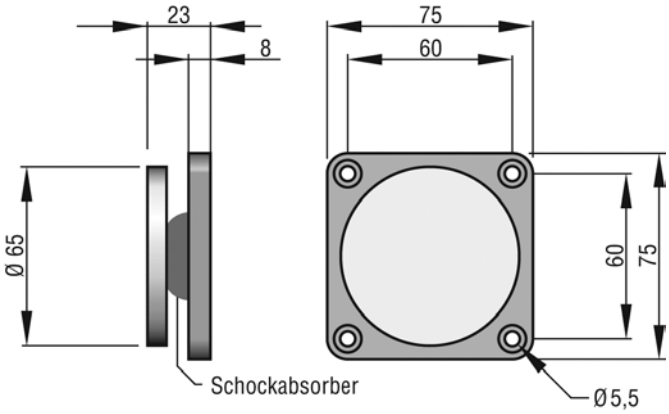

Ankerplatte ASS 75 / ASV 75

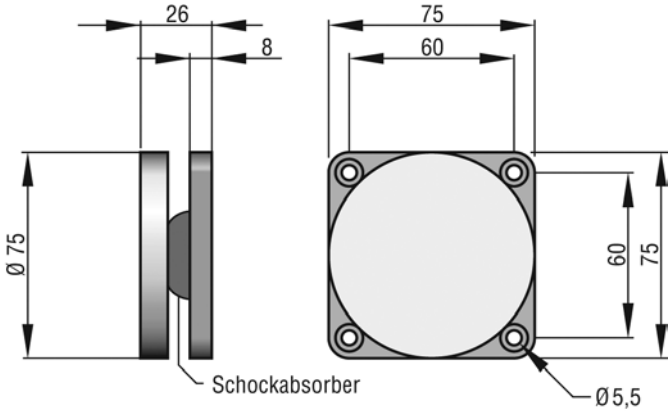

Ankerplatte AFS 55 / AFV 55

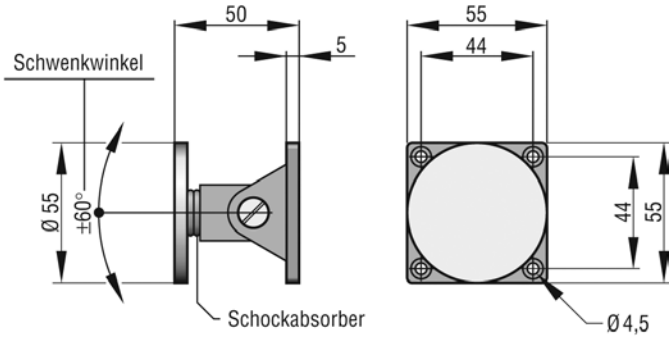

Ankerplatte AFS 65

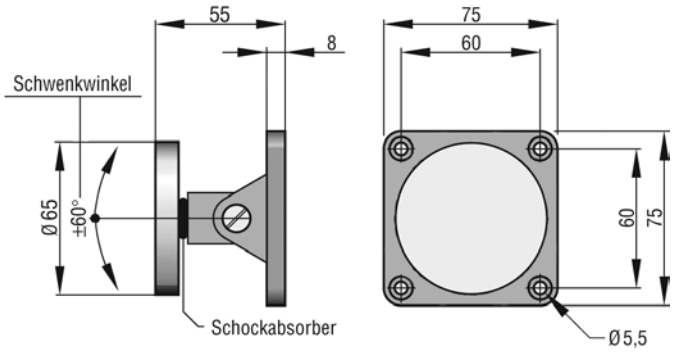

Ankerplatte AFS 75 / AFV 75

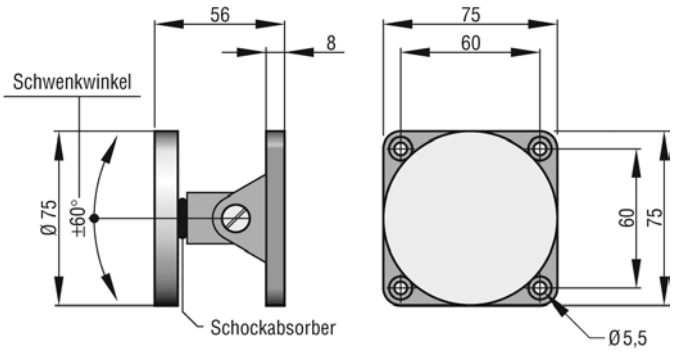

Ankerplatte ATS 55

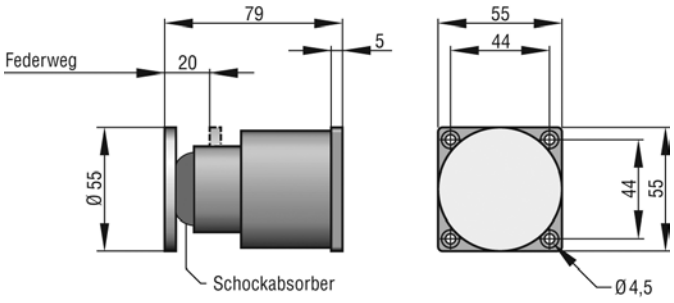

Ankerplatte ATS 75 / ATV 75

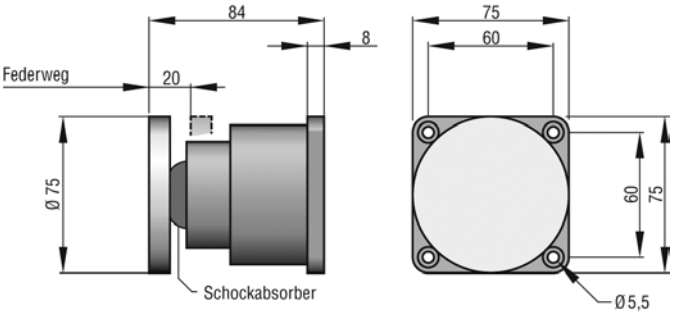

Türhaftmagnet THM 441

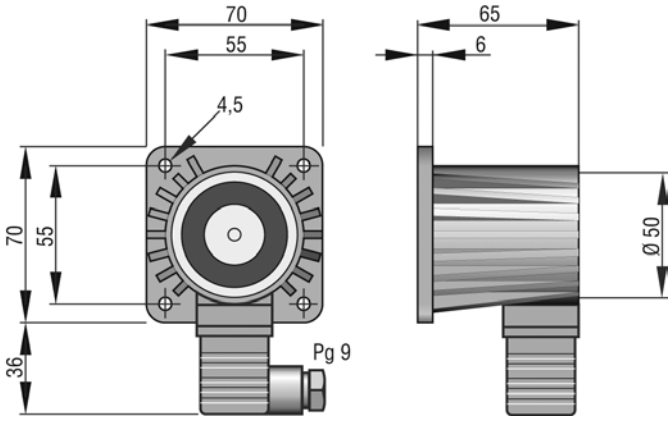

Türhaftmagnet THM 442 / THM 446

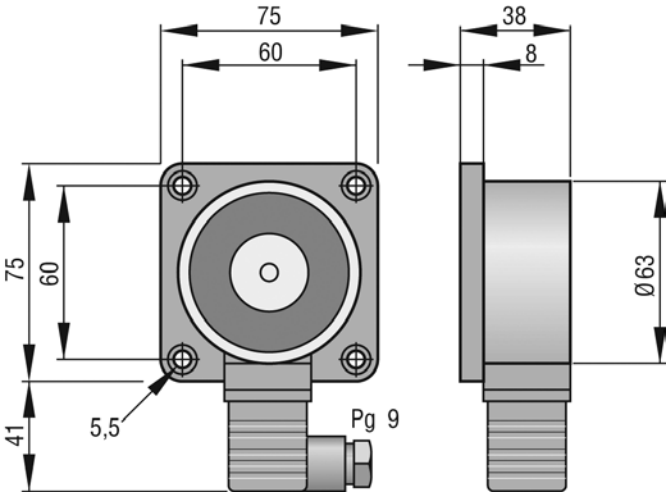

Türhaftmagnet THM 443 / THM 447

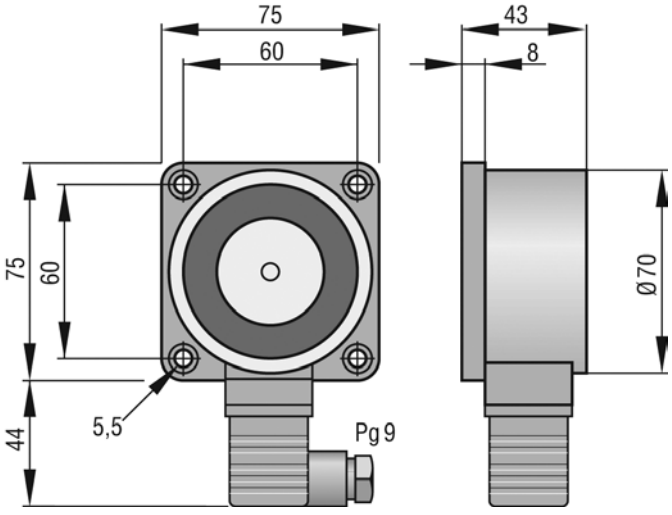

Türhaftmagnet THM 444

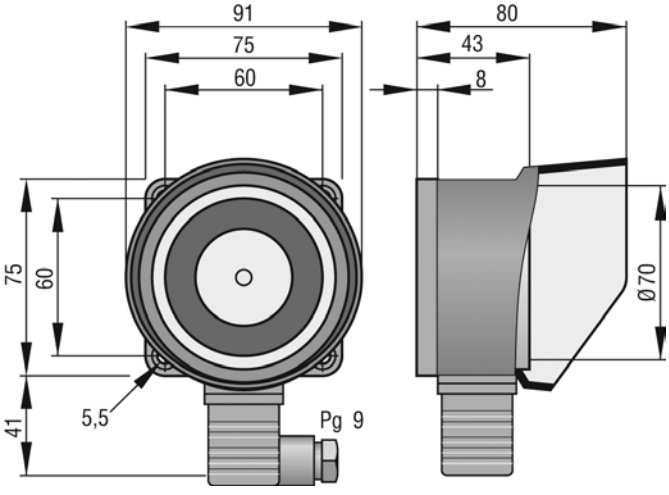

Türhaftmagnet THM 445 Ex

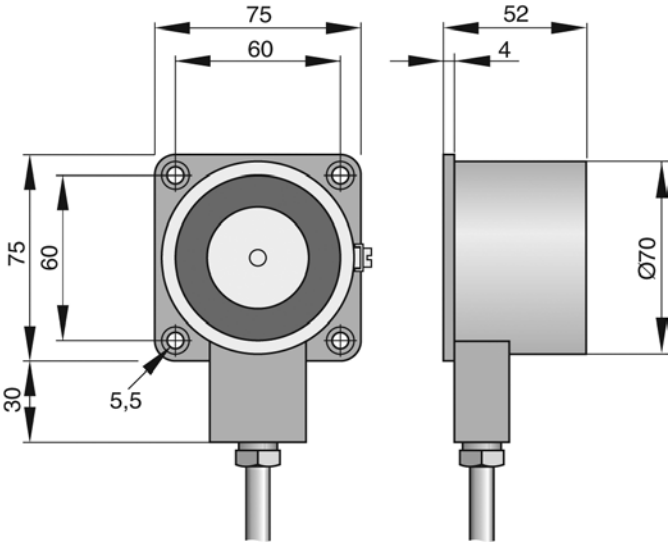

Konsole für Türhaftmagnete K THM-01

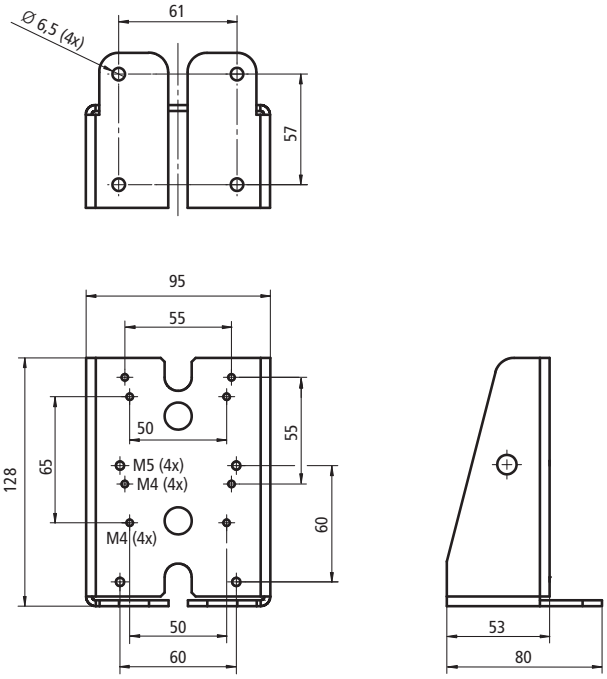

Handauslösetaster HAT 02 / ... GB / ... FR

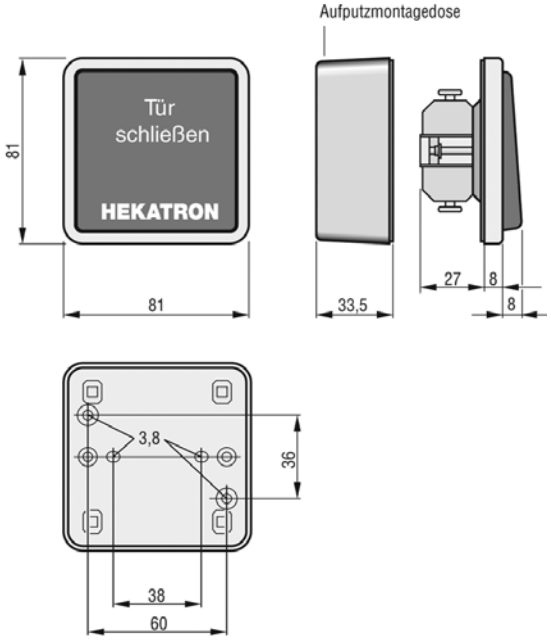

Handauslösetaster HAT 03 / HAT 03 Förderanl.

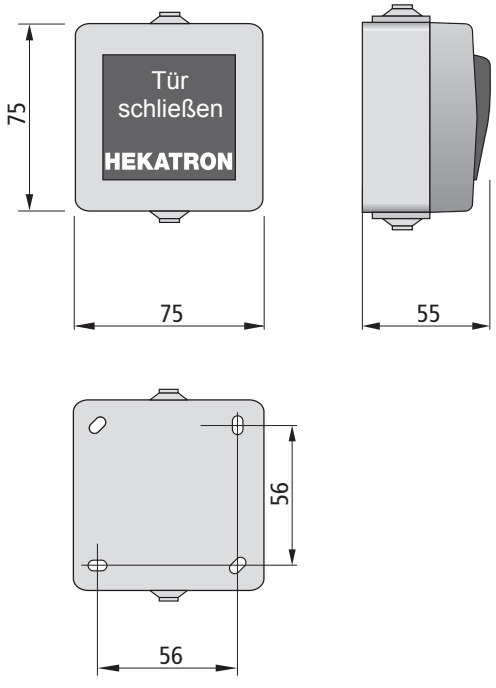

Druckknopftaster DKT 01

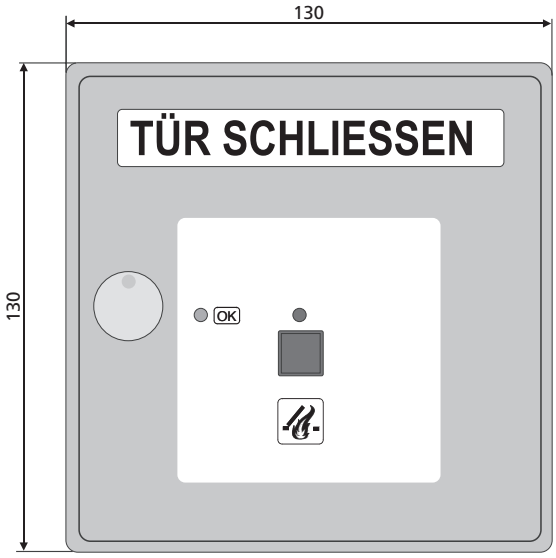

Druckknopftaster DKT 02

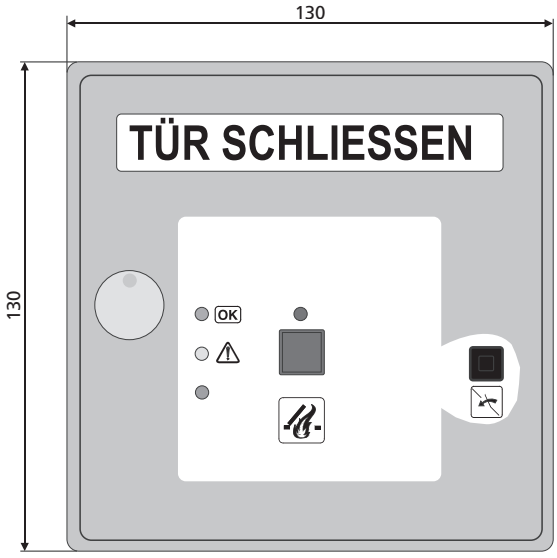

Relaiskasten 424

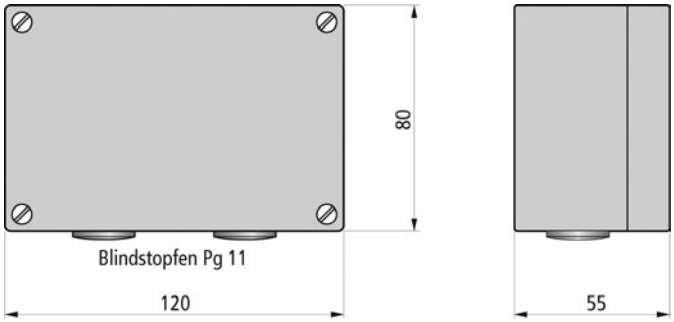

Optischer Signalgeber Solex

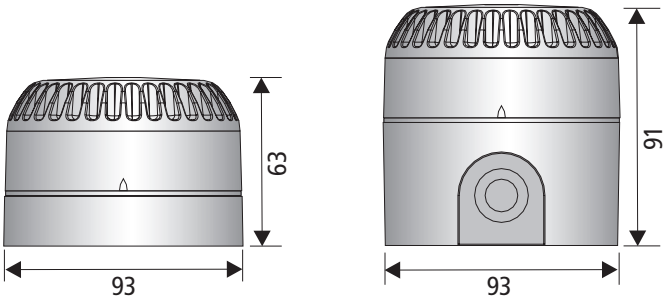

Akustischer Signalgeber BSE 128

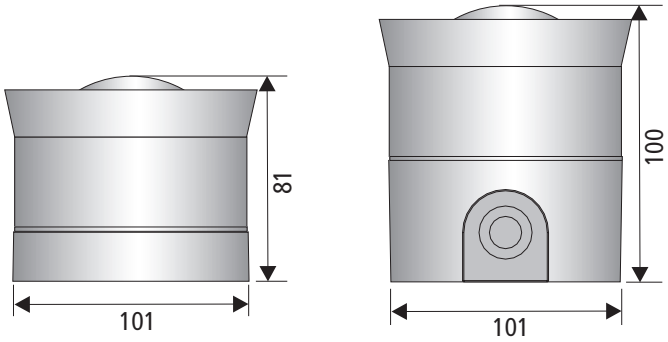

Akustischer und optischer Signalgeber ROLP

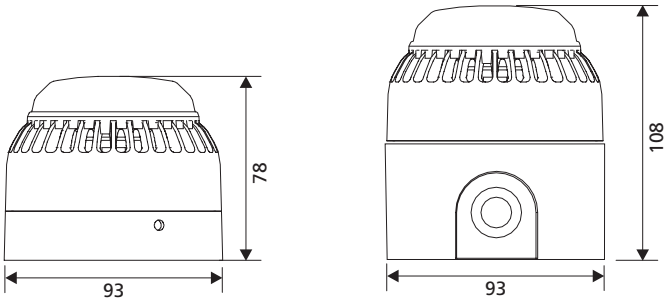

Elektrische Sirene SP 205

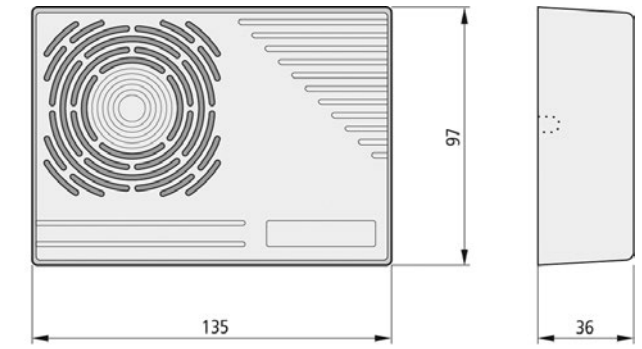

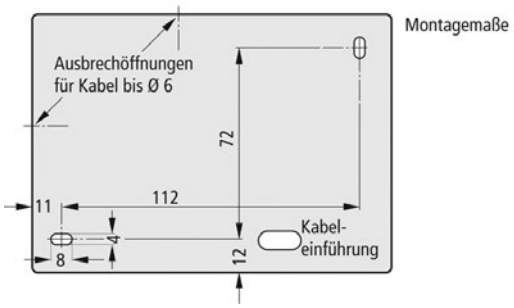

Rauchschalter ORS 142 Ex

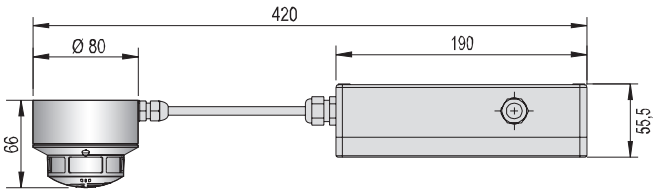

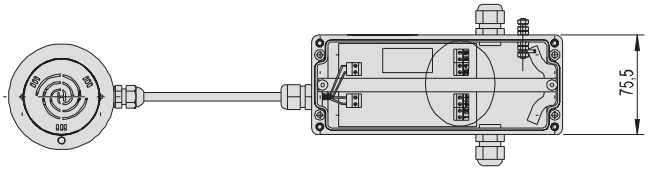

Drucktaster 422 Ex

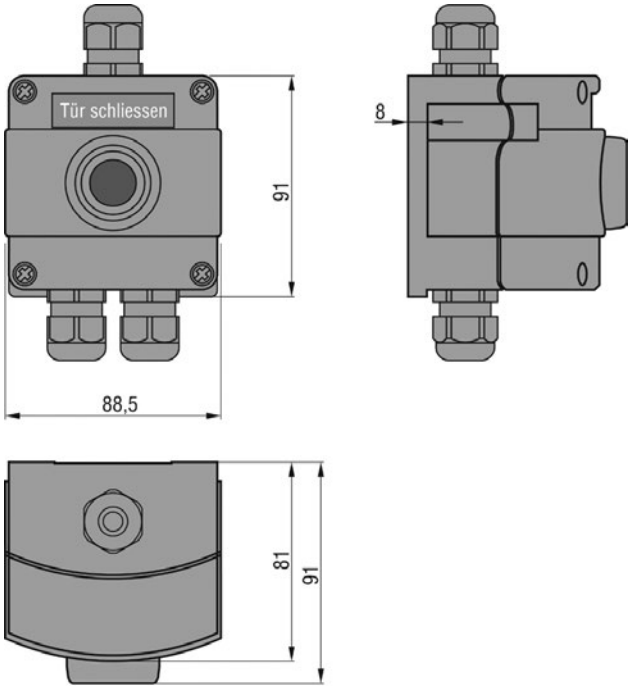

Gasmesscomputer GMC 8022 H

Wird in Wandgehäuse geliefert
Gehäusemaße (H x B x T): 450 x 300 x 142 mm

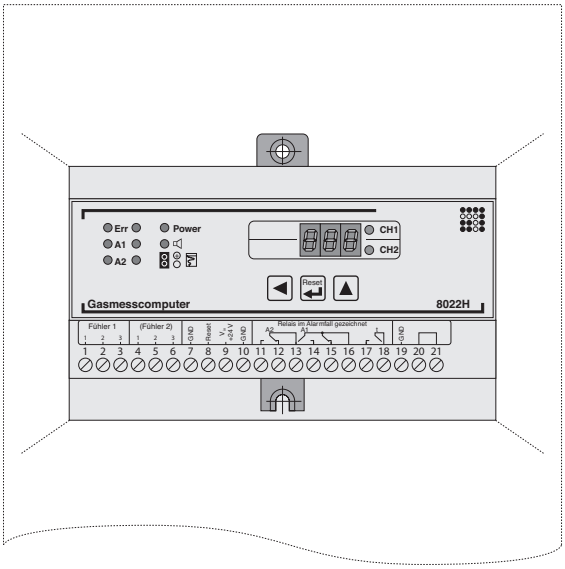

Messfühler Exmess HC 100 MH

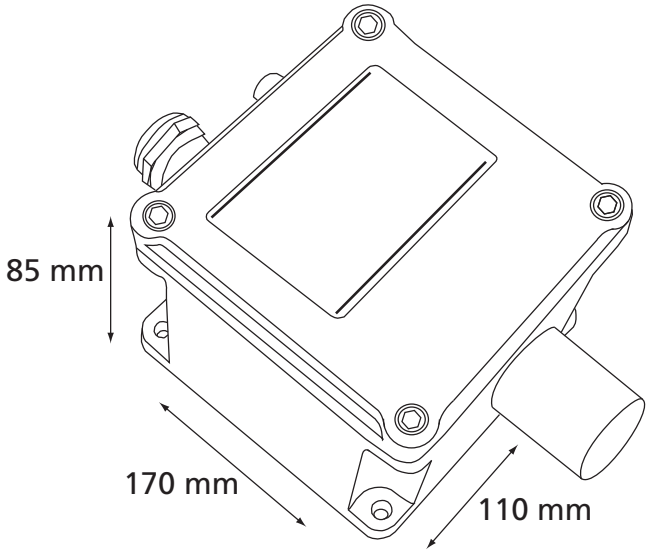

HEKATRON
Ihr Partner für Brandschutz

Seminarübersicht

Die aktuellen Allgemeinen Seminarbedingungen finden Sie im Internet unter www.hekatron.de/professional/seminare

Inhaltsverzeichnis

- **R 6.1** Feststellanlagen-Abnahmeseminar in Sulzburg — Seite 88
- **R 6.2** Feststellanlagen-Abnahmeseminar regional — Seite 89
- **R 6.3** Kundenspezifische Feststellanlagen-Abnahmeseminare — Seite 90
- **R 6.4** Nachschulung, Aufbauseminar — Seite 91

Anmeldeformular — Seite 92/93

Seminar **R 6.1**
Feststellanlagen-Abnahmeseminar in Sulzburg

Zur Abnahme und Instandhaltung von Feststellanlagen (gem. DIBt und DIN 14677)

Dauer	2 Tage
Kosten	495,00 € zzgl. MwSt
Art.-Nr.	7 400 008

Zielgruppe
Mitarbeiter aus Ingenieurbüros, Behörden, Versicherungen und Firmen, die Feststellanlagen an Feuerschutzabschlüssen planen, vertreiben, installieren, betreiben und instand halten.

Voraussetzungen gemäß DIN 14677
Geselle/Facharbeiter oder 3 Jahre Berufserfahrung im Bereich Elektrotechnik oder Tür- und Torbau.

Lernziel
Die Teilnehmer kennen die Funktion einer Feststellanlage. Sie sind in der Lage, die Komponenten des Hauses Hekatron entsprechend den Vorschriften und Richtlinien zu planen, zu errichten, zu betreiben und abzunehmen. Zusätzlich wird die Instandhaltung und Wartung für Feststellanlagen nach DIN 14677 geschult. Die Abnahmeberechtigung gilt nicht für Ex-Feststellanlagen.

Seminarinhalt
Tag 1
- Elemente eines Feuerschutzabschlusses
- Funktionsprinzipien/Branderkennung – Rechtliche und normative Grundlagen
- Anforderungen gemäß DIBt Richtlinien und Zulassungen (Deutsches Institut für Bautechnik)
- Instandhaltungsnorm DIN 14677
- Anwendungsbereiche Funkrauchschalter
- Montage – Betrieb – Wartung
- Abschließend Abnahmeprüfung

Tag 2
Praktische Übungen
- Projektierung, Aufbau und Inbetriebnahme einer Feststellanlage: drahtgebunden und Funk
- Anwendungsbeispiele
- Tipps und Tricks für die Fehlersuche

Prüfung
Die bestandene Prüfung berechtigt für fünf Jahre zur Abnahme und Instandhaltung der Hekatron »Rauchschaltanlage 2001« nach den Richtlinien des DIBt und der DIN 14677 und wird mit einem entsprechenden Zertifikat dokumentiert. Die Teilnahme an der Prüfung ist freiwillig, jedoch Voraussetzung zur Erlangung des Zertifikats.

Seminar **R 6.2**
Feststellanlagen-Abnahmeseminar regional

Zur Abnahme und Instandhaltung von Feststellanlagen (gem. DIBt und DIN 14677)

Dauer	1 Tag
Kosten	295,00 € zzgl. MwSt
Art.-Nr.	7 400 013

Zielgruppe
Mitarbeiter aus Ingenieurbüros, Behörden, Versicherungen und Firmen, die Feststellanlagen an Feuerschutzabschlüssen planen, vertreiben, installieren, betreiben und instand halten.

Voraussetzungen gemäß DIN 14677
Geselle/Facharbeiter oder 3 Jahre Berufserfahrung im Bereich Elektrotechnik oder Tür- und Torbau.

Lernziel
Die Teilnehmer kennen die Funktion einer Feststellanlage. Sie sind in der Lage, die Komponenten des Hauses Hekatron entsprechend den Vorschriften und Richtlinien zu planen, zu errichten, zu betreiben und abzunehmen. Zusätzlich wird die Instandhaltung und Wartung für Feststellanlagen nach DIN 14677 geschult. Die Abnahmeberechtigung gilt nicht für Ex-Feststellanlagen.

Seminarinhalt
- Elemente eines Feuerschutzabschlusses
- Funktionsprinzipien/Branderkennung – Rechtliche und normative Grundlagen
- Anforderungen gemäß DIBt Richtlinien und Zulassungen (Deutsches Institut für Bautechnik)
- Instandhaltungsnorm DIN 14677
- Anwendungsbereiche Funkrauchschalter
- Montage – Betrieb – Wartung
- Abschließend Abnahmeprüfung

Prüfung
Die bestandene Prüfung berechtigt für fünf Jahre zur Abnahme und Instandhaltung der Hekatron »Rauchschaltanlage 2001« nach den Richtlinien des DIBt und der DIN 14677 und wird mit einem entsprechenden Zertifikat dokumentiert. Die Teilnahme an der Prüfung ist freiwillig, jedoch Voraussetzung zur Erlangung des Zertifikats.

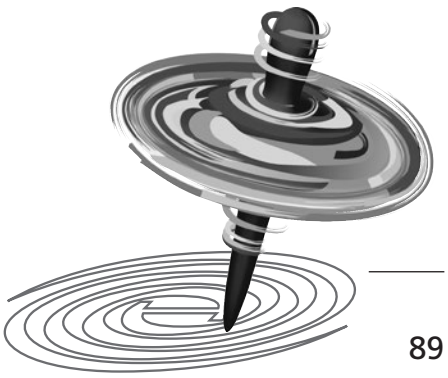

Seminar **R 6.3**
Kundenspezifische Feststellanlagen-Abnahmeseminare

Zur Abnahme und Instandhaltung von Feststellanlagen (gem. DIBt und DIN 14677)

Dauer	1 Tag
Gruppen-gebühr	750,00 € zzgl. MwSt
Art.-Nr.	7 400 019

Diese Seminare finden direkt bei unseren Kunden vor Ort statt. Buchungen nehmen Sie bitte bei Ihrem Gebietsverkaufsleiter vor.

Zielgruppe
Mitarbeiter aus Ingenieurbüros, Behörden, Versicherungen und Firmen, die Feststellanlagen an Feuerschutzabschlüssen planen, vertreiben, installieren, betreiben und instand halten.

Voraussetzungen gemäß DIN 14677
Geselle/Facharbeiter oder 3 Jahre Berufserfahrung im Bereich Elektrotechnik oder Tür- und Torbau.

Lernziel
Die Teilnehmer kennen die Funktion einer Feststellanlage. Sie sind in der Lage, die Komponenten des Hauses Hekatron entsprechend den Vorschriften und Richtlinien zu planen, zu errichten, zu betreiben und abzunehmen. Zusätzlich wird die Instandhaltung und Wartung für Feststellanlagen nach DIN 14677 geschult. Die Abnahmeberechtigung gilt nicht für Ex-Feststellanlagen.

Seminarinhalt
- Elemente eines Feuerschutzabschlusses
- Funktionsprinzipien/Branderkennung – Rechtliche und normative Grundlagen
- Anforderungen gemäß DIBt Richtlinien und Zulassungen (Deutsches Institut für Bautechnik)
- Instandhaltungsnorm DIN 14677
- Anwendungsbereiche Funkrauchschalter
- Montage – Betrieb – Wartung
- Abschließend Abnahmeprüfung

Prüfung
Die bestandene Prüfung berechtigt für fünf Jahre zur Abnahme und Instandhaltung der Hekatron »Rauchschaltanlage 2001« nach den Richtlinien des DIBt und der DIN 14677 und wird mit einem entsprechenden Zertifikat dokumentiert. Die Teilnahme an der Prüfung ist freiwillig, jedoch Voraussetzung zur Erlangung des Zertifikats.

Seminar **R 6.4**
Nachschulung, Aufbauseminar zu den Feststellanlagen-Abnahmeseminaren

Zur Abnahme und Instandhaltung von Feststellanlagen (gem. DIBt und DIN 14677)

Dauer	1 Tag
Kosten	250,00 € zzgl. MwSt
Art.-Nr.	7 400 027

Zielgruppe und Voraussetzungen
Aufbauseminar für Personen, die bereits eine Abnahmeberechtigung für Hekatron Feststellanlagen gemäß DIBt besitzen.

Lernziel
Die Teilnehmer vertiefen ihre Kenntnisse der Funktion einer Feststellanlage. Sie werden über die Änderungen bei Vorschriften informiert.

Seminarinhalt
- Änderungen in Vorschriften, Richtlinien, DIBt Zulassungen
- Vorstellen der Produktneuheiten
- Abschließend Abnahmeprüfung

Prüfung
Am Ende des Seminars findet eine Prüfung statt.
Mit Bestehen der Prüfung wird die Abnahmeberechtigung um weitere fünf Jahre verlängert.

Seminar Ex **R 6.5**
Feststellanlagen für explosionsgefährdete Bereiche

Zur Abnahme und Instandhaltung von Feststellanlagen in Ex-Bereichen

Dauer	2 Tage
Kosten	850,00 € zzgl. MwSt
Art.-Nr.	7 400 028

Zielgruppe und Voraussetzungen
Aufbauseminar für Personen, die erfolgreich an einem der Seminare R 6.1, R 6.2 oder R 6.3 teilgenommen haben.

Lernziel
Die Teilnehmer erhalten Kenntnisse die bei der Projektierung, Messung und Abnahme von Ex-Feststellanlagen erforderlich sind.

Seminarinhalt
- Anwendungen für FSA im Ex-Bereich
- Anforderungen nach BG T023 und DIBt
- Projektierung, Messprinzipien, Montage und Wartung von Ex-Anlagen

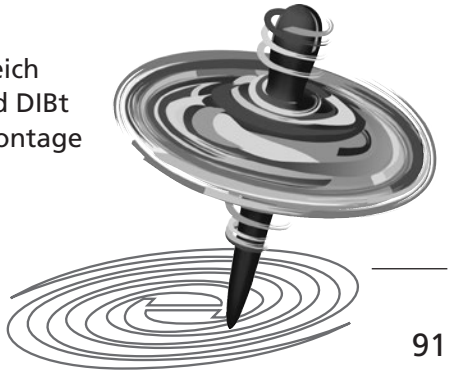

Wissen, um was sich's dreht.

Anmeldung via Internet

Sie finden uns im Internet unter: **www.hekatron.de/seminare**
Ausgebuchte Termine sowie Zusatzangebote werden Ihnen dort tagesaktuell mitgeteilt.
Nach wenigen Mausklicks sind Sie auf der Anmeldeseite für das jeweilige Seminar und können direkt Ihre Teilnahme buchen.

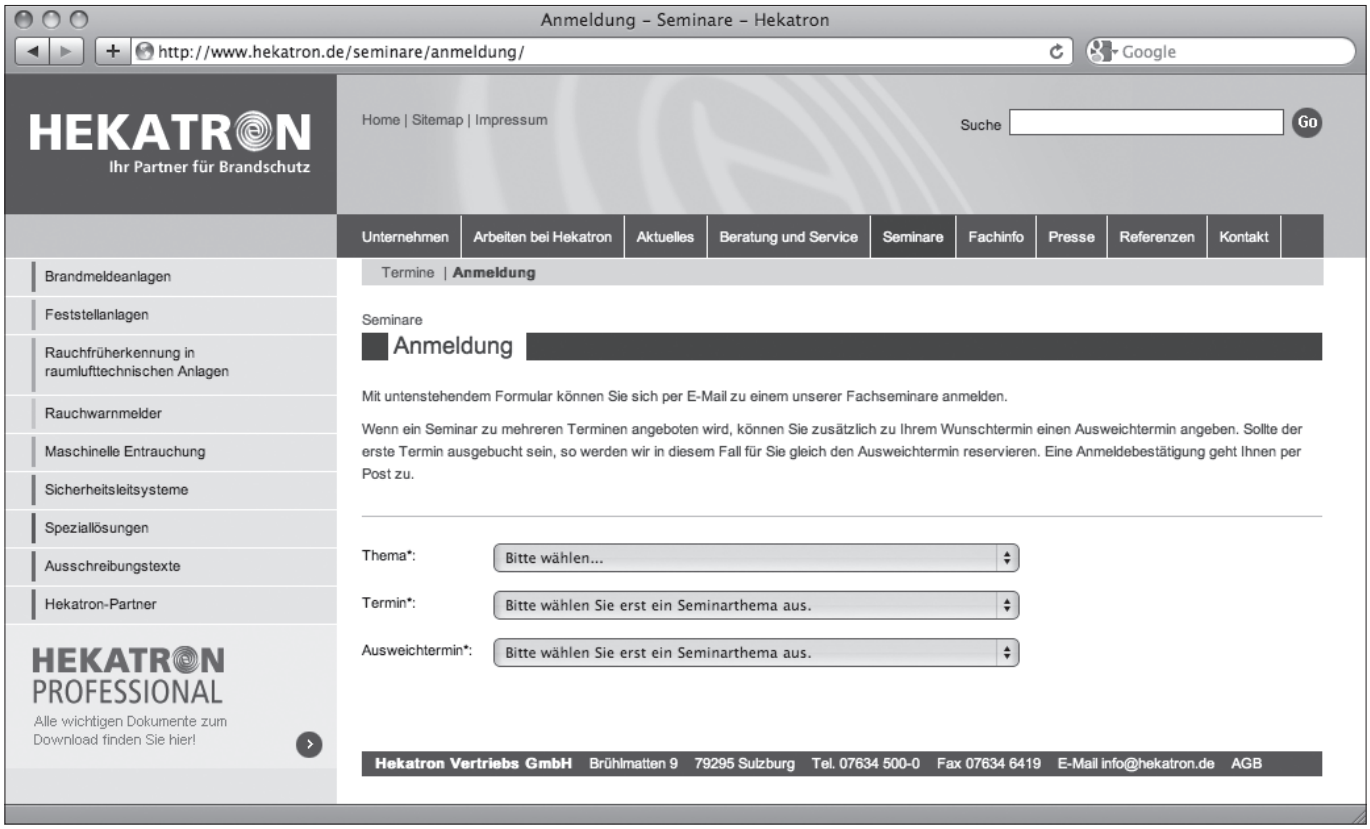

HEKATRON
Ihr Partner für Brandschutz

Anmeldung

per Post oder Fax-Nr. 07634 500-555

Hekatron Vertriebs GmbH
Abteilung VRVF
Brühlmatten 9

79295 Sulzburg

Anmeldung bitte in Druckbuchstaben ausfüllen

Absender:

Rechnungsanschrift:

Zum nachstehenden Seminar:

Seminar-Titel	Seminar-Termin	Ausweichtermin

melden wir folgende Personen an:

Vorname	Name	Position

Die angemeldeten Personen erfüllen die in der aktuellen Seminarübersicht genannten Teilnahmevoraussetzungen.

Bei Rückfragen:

Ansprechpartner:

Telefon/Fax:

E-mail:

Ort/Datum

Firmenstempel/Unterschrift

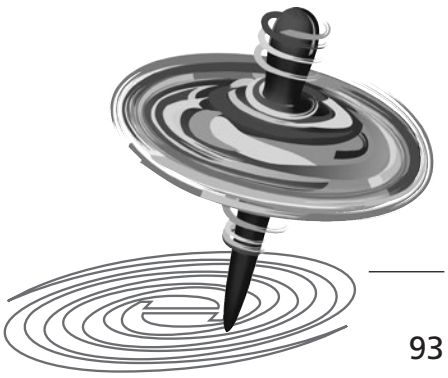

Wissen, um was sich's dreht.

Normen und Richtlinien

Abnahmeprüfung

Nach dem betriebsfertigen Einbau einer Feststellanlage am Anwendungsort sind deren einwandfreie Funktion und vorschriftsmäßige Installation – einschließlich ggf. angeordneter Sicherheitseinrichtungen der Schließbereichsüberwachung – durch eine Abnahmeprüfung festzustellen. Auf diese Prüfung ist vom Antragsteller dieser allgemeinen bauaufsichtlichen Zulassung hinzuweisen. Sie ist vom Betreiber zu veranlassen.

Die Abnahmeprüfung für Feststellanlagen an Abschlüssen darf nur von Fachkräften des Antragstellers dieser allgemeinen bauaufsichtlichen Zulassung oder von ihm autorisierten Fachkräften oder von Fachkräften einer vom DIBt im Zulassungsverfahren benannten Prüfstelle durchgeführt werden.

Die Abnahmeprüfung für Feststellanlagen an Feuerschutzvorhängen darf nur von den in der allgemeinen bauaufsichtlichen Zulassung für den Feuerschutzvorhang genannten bauaufsichtlichen Prüfstelle durchgeführt werden.

Die Abnahmeprüfung muss mindestens die folgenden Punkte umfassen:

1. Es ist zu überprüfen, dass die eingebauten Geräte der Feststellanlage mit den in der allgemeinen bauaufsichtlichen Zulassung angegebenen Geräten übereinstimmen.
2. Es ist zu überprüfen, dass die Kennzeichnung der eingebauten Geräte mit der in der allgemeinen bauaufsichtlichen Zulassung angegebenen Kennzeichnung übereinstimmen.
3. Das Zusammenwirken aller Geräte ist anhand der allgemeinen bauaufsichtlichen Zulassung nachzuprüfen. wobei die Auslösung sowohl durch Simulation der dem Funktionsprinzip der Melder zugrunde liegenden Brandkenngröße als auch von Hand erfolgen muss.
4. Es ist zu prüfen, ob der Abschluss zum selbsttätigen Schließen freigegeben wird, wenn die Feststellanlage funktionsunfähig wird (z. B. durch Entfernen eines Melders oder durch Energieausfall).

Nach erfolgreicher Abnahmeprüfung ist vom Betreiber in unmittelbarer Nähe des Abschlusses an der Wand ein vom Antragsteller dieser allgemeinen bauaufsichtlichen Zulassung zu lieferndes Schild in der Größe 105 mm × 52 mm mit der Aufschrift

dauerhaft anzubringen.

Dem Betreiber ist über die erfolgreiche Abnahmeprüfung eine Bescheinigung auszustellen; sie ist durch den Betreiber aufzubewahren.

Wartungsanleitung

Der Antragsteller dieser allgemeinen bauaufsichtlichen Zulassung hat dafür zu sorgen, dass zu der jeweiligen Ausführungsvariante der Feststellanlage (entsprechend der eingesetzten Geräte) eine schriftliche Wartungsanleitung mitgeliefert wird. Aus der Wartungsanleitung muss ersichtlich sein, welche Arbeiten auszuführen sind, damit sichergestellt ist, dass die eingebaute Feststellanlage auch nach langer Nutzung ihre Aufgaben erfüllt.

4.2 Monatliche Überprüfung

Die Feststellanlage muss vom Betreiber ständig betriebsfähig gehalten und in Abständen von maximal einem Monat auf ihre einwandfreie Funktion überprüft werden.

Ergeben zwölf im Abstand von einem Monat aufeinander folgende Funktionsprüfungen keine Funktionsmängel, so braucht die Feststellanlage nur im Abstand von 3 Monaten überprüft werden. Wird bei den vierteljährlichen Funktionsprüfungen ein Funktionsmangel festgestellt, so ist umgehend die Betriebsfähigkeit wieder herzustellen und diese durch mindestens drei aufeinanderfolgende monatliche Funktionsprüfungen nachzuweisen.

Bezüglich der im Rahmen der Überprüfung durchzuführenden Maßnahmen wird auf Abschnitt 6.1. der Norm DIN 14677 verwiesen.

Diese Überprüfung darf nach entsprechender Einweisung von jedermann eigenverantwortlich durchgeführt werden; eine besondere Qualifikation ist nicht erforderlich.

Umfang, Ergebnis und Zeitpunkt der monatlichen bzw. vierteljährlichen Überprüfung sind aufzuzeichnen. Diese Aufzeichnungen sind durch den Betreiber aufzubewahren.

4.3 Jährliche Prüfung und Wartung

Der Betreiber ist außerdem verpflichtet, in Abständen von maximal zwölf Monaten eine Prüfung der Feststellanlage auf ordnungsgemäßes und störungsfreies Zusammenwirken aller Geräte sowie eine Wartung vorzunehmen oder vornehmen zu lassen.

Bezüglich der im Rahmen der jährlichen Prüfung und Wartung durchzuführenden Maßnahmen wird auf Abschnitt 6.1, der Norm DIN 14677 verwiesen.

Diese jährliche Prüfung und Wartung darf nur von einem Fachmann oder einer dafür ausgebildeten Person ausgeführt werden.

Umfang, Ergebnis und Zeitpunkt der jährlichen Prüfung und Wartung sind aufzuzeichnen. Diese Aufzeichnungen sind durch den Betreiber aufzubewahren.

Austausch der Batterie

Zusätzlich zur üblichen Wartung der Feststellanlage ist die im optischen Rauchmelder Funkrauchschalter ORS 145 F eingebaute Batterie jährlich gegen neue auszutauschen (siehe Abschnitt 2.1.2).

Für Ihre Notizen

HEKATRON
Ihr Partner für Brandschutz

Entscheidungsdiagramm

Ein Rauchschalter erfasst einen Bereich bis zu 2 m nach jeder Seite (Öffnungsbreite bis 4 m). Größere Öffnungsbreiten verlangen deshalb entsprechend mehrere Rauchschalter. Öffnungsbreiten von 4 m bis 8 m erfordern die doppelte Rauchschalterzahl.

Ist der Abstand zwischen Oberkante Türöffnung und Decke auf einer oder auf beiden Seiten über 1 m? ...

... nein Drehflügeltüren mit **max. 3 m lichter Breite**

→ **1 Rauchschalter mit Sockel für die Sturzmontage**

... nein
Alle Schiebetore und Rolltore sowie Drehflügeltüren mit **mehr als 3 m lichter Breite**

→ **2 Rauchschalter mit Sockel für die Deckenmontage**

Über der Öffnung des Abschlusses muss auf beiden Seiten jeweils mindestens ein Rauchschalter an der Decke montiert werden.

... ja über 1 m

→ **3 Rauchschalter mit 1 Sockel für die Sturzmontage und 2 Sockeln für die Deckenmontage**

Über der Öffnung des Abschlusses müssen am Sturz und auf beiden Seiten an der Decke jeweils mindestens ein Rauchschalter montiert werden.

... ja über 5 m

→ **3 Rauchschalter mit 1 Sockel für die Sturzmontage und 2 Sockeln mit Konsolen**

Ist der Abstand der Decke von der Oberkante der Rauchdurchtrittsöffnung größer als 5 m, dann dürfen die zugehörigen Deckenmelder durch Melder ersetzt werden, die mindestens 3,5 m über der Oberkante der Rauchdurchtrittsöffnung und an einem Kragarm an der Wand befestigt sind. Dabei muss der horizontale Abstand zwischen der Wand und der Melderachse 0,5 m betragen.

Für die Montage am Türsturz
Industriebereich ORS 142 mit 143 W
Verwaltungsbereich ORS 142 W

Für die Montage an der Decke
Massive Decken ORS 142 mit 143 A
Hohldecken ORS 142 mit 143 UH

Für die Montage über der Oberkante der Wandöffnung
ORS 142 mit 143 A und K 143 K

Für die nachträgliche kabellose Montage und Neuinstallation
ORS 145 F mit RMU 04

Beim Einsatz des ORS 142 W bzw. der RSZ 142 empfiehlt Hekatron, einen Mindestabstand von 1 cm zu darüberliegenden Bauteilen einzuhalten.

Weitere Informationen zu Projektierung und zur Zulassung finden sie unter www.hekatron.de

Für Ihre Notizen

HEKATRON
Ihr Partner für Brandschutz

Produktindex

Nach Artikelnummern

2 310 030 40
3 110 465 24
31-4100010-02-01 34
31-5000009-91-01 24
31-5000010-91-01 23
31-5000017-01-01 20
31-5100001-91-01 22
31-5400002-01-01 ..... 32, 65
31-5700002-01-01 34
31-6200001-01-01 54
31-6200003-01-01 55
31-6800000-01-01 46
3 330 253 61
3 510 232 25
3 510 233 25
3 710 691 62
3 740 888 62
4 000 255-0201 26
4 000 259-0201 64
4 300 735 … 30
4 300 736 … 30
4 300 737 … 30
4 300 738 … 30
4 400 043 42
5 000 350 23
5 000 356 24
5 000 359 24
5 000 513 23
5 000 552-0201 19
5 000 552-0209 21
5 000 552-0291 19
5 000 572 28
5 000 586 25
5 000 587-0201 26
5 000 590-0201 64
5 000 600-0291 23
5 100 158 22
5 300 680-0201 40
5 300 695-0201 26
5 400 081 ..... 36, 66
5 400 082 ..... 29, 35
5 400 084-0201 36
5 400 085-0201 38
5 400 085-0210 39
5 500 034 31
5 600 072 61
5 600 073 61
5 600 088 61
5 600 097-0201 61
5 700 002 60
5 700 103 42
5 800 009-0201 27
5 800 009-0202 27
5 800 009-0203 27
5 800 009-0204 27
6 100 013 37
6 100 038 40
6 200 106 56
6 200 107 57
6 200 115 56
6 200 118 57
6 200 147 ..... 56, 57
6 200 246 57
6 200 289 ..... 56, 57
6 300 068 59
6 300 116 41
6 300 138-0201 59
6 300 138-0203 59
6 300 158 60
6 300 171 58
6 500 002 44
6 500 016 44
6 500 020 44
6 500 023 47
6 500 024 47
6 500 025 47
6 500 096 45
6 500 097 45
6 500 100 48
6 500 101 48
6 500 102 47
6 500 103 47
6 500 109 46
6 500 127 45
6 500 128 45
6 500 129 45
6 500 130 49
6 500 131 ..... 49, 67
6 500 132 ..... 50, 68
6 500 133 ..... 50, 68
6 500 134 52
6 500 135 52
6 500 136 ..... 52, 69
6 500 137 ..... 52, 69
6 500 138 ..... 52, 69
6 500 139 67
6 500 140 ..... 53, 69
6 500 141 70
6 500 142 55
6 500 143 54

6 500 145 51
6 500 146 51
6 500 178 47
6 500 182 54
6 800 146 58
6 900 329 72
6 900 331 61
6 900 333 71
6 900 360 69
6 900 462 43
6 900 464 43
7 001 949 62

Nach Kurzbezeichnungen

143 A 23
143 AF 24
143 AF MC 24
143 A MC 23
143 BR Blendring MC 24
143 UH 24
143 W 23
143 W MC 23
422 Ex 70
424 60
918/5 61

A
Abnahmeschild Feststellanlagen 62
AFS 55 47
AFS 65 47
AFS 75 47
AFV 55 52
AFV 75 ..... 52, 69
Akku zur Notstromversorgung 40
AM 142 34
ASS 55 47
ASS 65 47
ASS 75 47
ASV 55 52
ASV 65 ..... 52, 69
ASV 75 ..... 52, 69
ATS 55 48
ATS 75 48
ATV 75 ..... 53, 69

B
BEL-FSA 43
BRL-FSA 43
BSE 128 W 59
BSE 128 W IP 65 59

D
DKT 01 ge 56
DKT 01 gr 56
DKT 02 ge 57
DKT 02 gr 57
DKT 02 or 57

E
Ex-Anschlussdose 69

F
FAD 01 42
FAK 01 41
FDT 533 61
FSZ Basis 32, 65

G
GMC 8022 H 71

H
HAT 02 54
HAT 02 FR 54
HAT 02 GB 54
HAT 03 55
HAT 03 Förderanlagen 55
HC 100 MH 72
Hinweisschild für Feuer-/Rauchschutztür 62

I
IW-Set RS 62

K
K 143-K 25
K 143-S 25
K THM-01 46

L
LBP 302 26

N
NAG 02 ..... 29, 35
NAG 03 ..... 36, 66
NAG 04 37

O
ORS 142 19
ORS 142 A 21
ORS 142 Ex 64
ORS 142 Ex.E 64
ORS 142 MC 19
ORS 142 Set 20
ORS 142 W 28

ORS 145 F 26

R
RMU 04 26
RNO 01 30
RNO 02 30
ROLP SB 60
RSZ 142 27
RZA 142 AP 31
RZO 01 30
RZO 02 30

S
SAB 04 36
SAB 04 Set 42
Sockel IP 65 für Solex A/SW/10C 58
Solex R/SR/10C 58
SP 205 59
SRS 01 25
SVG 522 ..... 38, 39

T
TDS 247 22
TDS 247 MC 22
THM 413 44
THM 425 44
THM 425-1 44
THM 433 45
THM 433-1 45
THM 439/185 45
THM 439/335 45
THM 439/485 45
THM 440 46
THM 441 49
THM 442 ..... 49, 67
THM 443 ..... 50, 68
THM 444 ..... 50, 68
THM 445 Ex 67
THM 446 51
THM 447 51
TSK 03 ..... 39, 40

U
UDR 132/142 61
UTP 5 61
UTP 6 61
UTP 7 61

W
Wandbefestigungsset für Gehäuse NG 521 und SVG 522 40

Z
Zubehörset für FSZ Basis 34

Druckschriften Faxanforderung 07634 500-323

Bitte senden Sie mir folgendes Informationsmaterial zu:

Feststellanlagen für Feuerschutzabschlüsse	Gesamtkatalog 2014 (7050547)	____ Stück
	Prospekt »Hereinspaziert!« (7050441)	____ Stück
	Flyer Seminare FSA 2014 (7050557)	____ Stück
	Planungshandbuch Feststellanlagen (7050552)	____ Stück
Rauchfrüherkennung in raumlufttechnischen Anlagen	Gesamtkatalog 2014 (7050548)	____ Stück
	Prospekt »Ist die Luft rein?« (7050426)	____ Stück
	Planungshandbuch Lüftung (7050474)	____ Stück
Rauchwarnmelder-Familie Genius	Gesamtkatalog 2014 (7050549)	____ Stück
	Prospekt »Beruhigt einschlafen« (7050531)	____ Stück
	Flyer Rauchwarnmelder-Familie Genius (7050532)	____ Stück
	Flyer Seminare RWM 2014 (7050558)	____ Stück
	Flyer Rauchwarnmelder-Pflicht (7050519)	____ Stück
	Planungshandbuch RWM Genius (7050499)	____ Stück

Ihre Adresse

Firma: _____

Name: _____

Straße: _____

PLZ/Ort: _____

Telefon: _____ Fax: _____

E-Mail: _____

HEKATRON
Ihr Partner für Brandschutz

Übersicht Druckschriften

Feststellanlagen für Feuerschutzabschlüsse	**Gesamtkatalog 2014** Feststellanlagen für Feuerschutzabschlüsse	
	Prospekt »Hereinspaziert!« Feststellanlagen für Feuerschutzabschlüsse	
	Flyer Seminare Feststellanlagen 2014	
	Planungshandbuch Feststellanlagen für Feuerschutzabschlüsse	
Rauchfrüherkennung in raumlufttechnischen Anlagen	**Gesamtkatalog 2014** Rauchfrüherkennung in raumlufttechnischen Anlagen	
	Prospekt »Ist die Luft rein?« Rauchfrüherkennung in raumlufttechnischen Anlagen	
	Planungshandbuch Rauchfrüherkennung in raumlufttechnischen Anlagen	
Rauchwarnmelder-Familie Genius	**Gesamtkatalog 2014** Rauchwarnmelder-Familie Genius	
	Prospekt »Beruhigt einschlafen« Rauchwarnmelder-Familie Genius mit Funkvernetzung	
	Flyer Seminare Rauchwarnmelder 2014	
	Planungshandbuch Rauchwarnmelder-Familie Genius mit Funkvernetzung	

Sicherheit – ein menschliches Grundbedürfnis

Hekatron konzentriert seit 50 Jahren ihre ganze Erfahrung, Kompetenz und Innovationskraft darauf, Systeme für den vorbeugenden technischen Brandschutz zu entwickeln und zu produzieren.

Sicherheit – ein menschliches Grundbedürfnis, dem wir und die 22 weiteren Tochterunternehmen und 9.000 Mitarbeiter der familiengeführten Securitas Gruppe Schweiz sich annehmen.

Unser Lieferprogramm, produziert auf höchstem Qualitätsniveau Made in Germany, umfasst:

- Brandmeldeanlagen
- Ansteuerung von Feuerlöschanlagen
- Feststellanlagen für Feuerschutzabschlüsse
- Rauchfrüherkennung in raumluftechnischen Anlagen
- Universelle Managementsysteme
- Rauchwarnmelder und Funkvernetzungsmodule
- Speziallösungen

MIX
Papier aus verantwortungsvollen Quellen
FSC® C051146

Hekatron Vertriebs GmbH
Brühlmatten 9
79295 Sulzburg
Verkauf 07634 500-264
Tech. Support 07634 500-310
Fax 07634 500-323

Ein Unternehmen der
Securitas Gruppe Schweiz

rs-info@hekatron.de
www.hekatron.de

7050547 1113 5HO Änderungen vorbehalten